HYDRAULIKZYLINDER

TELESKOPZYLINDER

GERMANY

Helmut Buer GmbH & Co. KG
Am Leveloh 11
D-45549 Sprockhövel

Tel: +49(0)2324/90291-0
Fax: +49(0)2324/77 33-0
Email: info@buer-kg.de
Web: www.buer-kg.de

Hydraulikzylinder

Inhaltsverzeichnis

Typ 3A	7
Typ 2AB	8
Typ 5	9
Typ 7	10
Typ 8	11
Typ 9 NV	12
Typ 10 NV	13
Typ 10 b	14
Typ 5 AB	15
Typ 11 AL27 NV	16
Typ 11 A NV	17
Typ 11 AB NV	18
Typ 11 ASS NV	19
Typ RML9 NV	20
Typ 16 CD	21
Typ 12 NV	22
Typ 13B NV	23
Typ 14 NV	24
Typ 15 NV	25
Typ 17 NV	26
Typ 18 NV	27
Typ 19 NV	28
Typ 12AL22	29
Typ 12AL27 NV	30
Typ 12A NV	31
Typ 12ALC NV	32
Typ 12ALS NV	33
Typ 18A NV	34
Typ 12A6B	35
Typ 12A627 NV	36
Typ 12A65 NV	37
Typ RMP9	38
Typ RMP10	39
Typ 20C	40
Typ 20B	41
Typ 22 NV	42
Typ 23 NV	43
Typ 24 NV	44
Typ 24LC NV	45
Typ 25CP	46
Typ 26	47
Typ 27	48
Typ 22A NV	49
Typ 28 NV	50

Typ 28B NV 51
Typ 28AB NV 52
Typ 26A 53
Typ 31 54
Typ 31C NV 55
Typ 31LC NV 56
Typ 311518 57
Typ 32 NV 58
Typ 29 NV 59
Typ 31AB NV 60
Typ 33A NV 61
Typ 33 NV 62
Typ 30 NV 63
Typ 33SB 64
Typ 40 65
Typ 41 66
Typ 42 67
Typ 45 68
Typ 48 69
Typ 1AB 70
Typ 31.2904 71Kardanring / Wiege f. Hydraulikzylinder 71
40mm - Typ/Größe 3 - Mariz 72
Kardanring / Wiege f. Hydraulikzylinder 72
50mm - Typ/Größe 3A - Mariz 73
Kardanring / Wiege f. Hydraulikzylinder 74
50mm - Typ/Größe 5 - Mariz 74
Kardanring / Wiege f. Hydraulikzylinder 50mm - Typ/Größe 5 75
Lagerbock geschlossen - zum Anschrauben 76
Lagerbock offen - zum Anschrauben 77
Lagerbock offen - Typ E 78
Anschlussverschraubungen /Adapter 79
Sicherheitsventil 80
Sperrventil / Rückschlagventil 81

Bezeichnung	Stufen	Gesamthub [mm]	Außen [mm]	Hubkraft [Tonnen]	sofort lieferbar
3A	3	700	095	4,3	
2AB	4	1200	095	3,5	
5	3	530	0110	6,7	
7	3	700	0110	6,7	
8	3	800	0110	6,7	
9 NV	3	900	0110	6,7	
10 NV	3	1050	0110	6,7	
10B	3	1110	0110	6,7	
5AB	4	550	0110	5,6	
11AL27 NV	4	825	0110	5,6	X
11A NV	4	90	0110	5,6	X
11AB NV	4	1200	0110	5,6	
11ASS NV	5	1200	0110	4,0	
RML9 NV	3	900	0125	9,6	
16CD	3	1285	0125	9,6	
12 NV	4	825	0125	3,3	
13B NV	4	930	0125	8,3	
14 NV	4	1070	0125	3,3	
15 NV	4	1200	0125	3,3	
17 NV	4	1350	0125	3,3	
18 NV	4	1500	0125	8,3	X
19 NV	4	1700	0125	8,3	
12AL22	5	840	0125	7,1	
12AL27 NV	5	1050	0125	7,1	X
12A NV	5	1200	0125	7,1	X
12ALCNV	5	1260	0125	7,1	
12ALS NV	5	1460	0125	7,1	X
18A NV	5	1875	0125	7,1	
12A6B	6	1160	0125	6,1	
12A627 NV	6	1250	0125	6,1	
12A6S NV	6	1420	0125	6,1	
RMP9	3	900	0145	13,1	X
RMP10	3	1000	0145	13,1	
20C	4	1000	0145	11,4	
20B	4	1200	0145	11,4	
22 NV	4	1350	0145	11,4	
23 NV	4	1500	0145	11,4	
24 NV	4	1700	0145	11,4	
24LC NV	4	2000	0145	11,4	
25CP	5	960	0145	10	
26	5	1250	0145	10	
27	5	1500	0145	10	
22A NV	5	1680	0145	10	

Bezeichnung	Stufen	Gesamthub [mm]	Außen [mm]	Hubkraft [Tonnen]	sofort lieferbar
28 NV	5	1875	0145	10	
28B NV	5	2125	0145	10	
28AB NV	5	2500	0145	10	
26A	6	1500	0145	8,7	
31	4	1200	0165	15,5	X
31C NV	4	1700	0165	15,5	
31LC NV	4	2000	0165	15,5	
311518	3	900	0110	8.8	X
32 NV	5	1500	0165	13,7	
29 NV	5	1875	0165	13,7	
31 AB NV	5	2500	0165	13,7	
33A NV	6	1500	0165	12,1	
33 NV	6	1800	0165	12,1	
30 NV	6	2250	0165	12,1	
33SB	7	910	0165	10,7	
40	5	1450	0185	18,6	
41	6	1750	0185	16,6	
42	4	2000	0185	20,8	
45	5	2500	0185	18,6	
48	6	3000	0185	18,6	

Stufen		Ø32	Ø45	Ø60	Ø70	Ø90	Ø105	Ø120	Ø140	Ø160
TRUST ISO BAR		1.2t	2.4t	4.8t	6.6t	9.5t	13.0t	17.0t	23.1t	30.2t
2	Ø95			X	X					
2	Ø110				X	X				
3	Ø95		X	X	X					
3	Ø110			X	X	X				
3	Ø125				X	X	X			
3	Ø145					X	X	X		
4	Ø95	X	X	X	X					
4	Ø110		X	X	X	X				
4	Ø125			X	X	X	X			
4	Ø145				X	X	X	X		
4	Ø165					X	X	X	X	
4	Ø185						X	X	X	X
5	Ø110	X	X	X	X	X				
5	Ø125		X	X	X	X	X			
5	Ø145			X	X	X	X	X		
5	Ø165				X	X	X	X	X	
5	Ø185					X	X	X	X	X
6	Ø125	X	X	X	X	X	X			
6	Ø145		X	X	X	X	X	X		
6	Ø165			X	X	X	X	X	X	
6	Ø185				X	X	X	X	X	X
7	Ø165		X	X	X	X	X	X	X	

Typ 3A

Mariz Teleskopzylinder Hydraulikzylinder Typ 3A mit Kugelpfanne
110 x 3 x 700

Hub: ..... 700 mm
Stufen:.....3
Eigengewicht:.....17,45 Kg
Hubkraft: .....4,3 t
Ölmenge: .....2,4 Liter
Temperaturbereich:.....-30°C - 100°C
Arbeitsdruck max.:.....200 bar

Ø Stufen (mm): ..... 45 x 60 x 75
Tonnen 1. Stufe (150 bar) Ø 90.....9,5
Tonnen 2. Stufe (150 bar) Ø 75.....6,6
Tonnen 3. Stufe (150 bar) Ø 60 4,2

Made in Italy

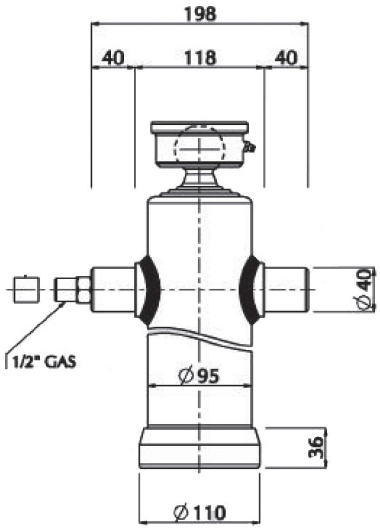

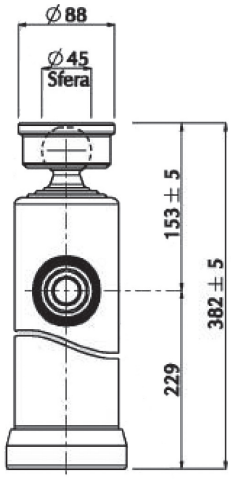

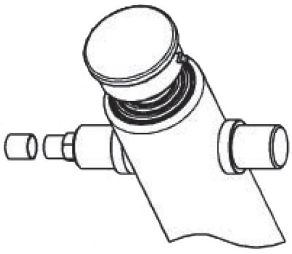

Typ 2AB

Mariz Teleskopzylinder Hydraulikzylinder Typ 2AB mit Kugelpfanne
110 x 4 x 1200

Hub: ..... 1200 mm
Stufen:.....3
Eigengewicht:.....19,45 Kg
Hubkraft: .....3,5 t
Ölmenge: .....3,4 Liter
Temperaturbereich:.....-30°C - 100°C
Arbeitsdruck max.:.....200 bar

Ø Stufen (mm): ..... 32 x 45 x 60 x 75
Tonnen 1. Stufe (150 bar) Ø 90.....9,5
Tonnen 2. Stufe (150 bar) Ø 75.....6,6
Tonnen 3. Stufe (150 bar) Ø 60 4,2

Made in Italy

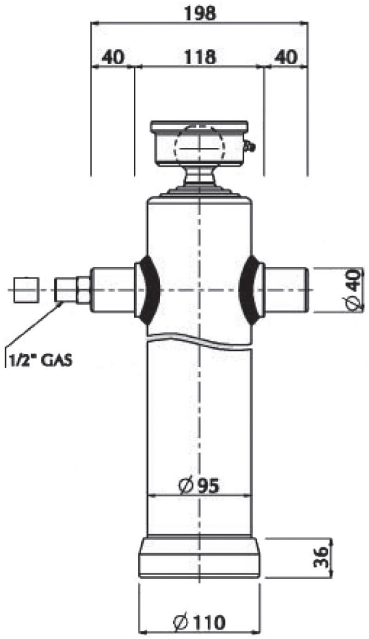

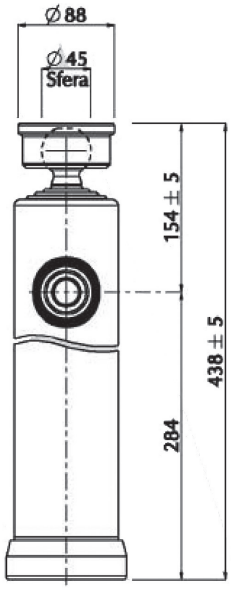

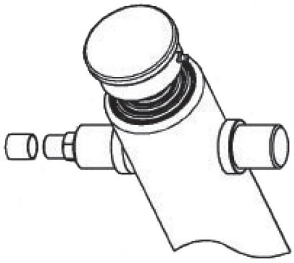

Typ 5

Mariz Teleskopzylinder Hydraulikzylinder Typ 5 mit Kugelpfanne
125 x 3 x 530

Hub: ..... 530 mm
Stufen:.....3
Eigengewicht:.....19,9 Kg
Hubkraft: .....6,7 t
Ölmenge: .....2,7 Liter
Temperaturbereich:.....-30°C - 100°C
Arbeitsdruck max.:.....200 bar

Ø Stufen (mm): ..... 60 x 75 x 90
Tonnen 1. Stufe (150 bar) Ø 90.....9,5
Tonnen 2. Stufe (150 bar) Ø 75.....6,6
Tonnen 3. Stufe (150 bar) Ø 60 4,2

Made in Italy

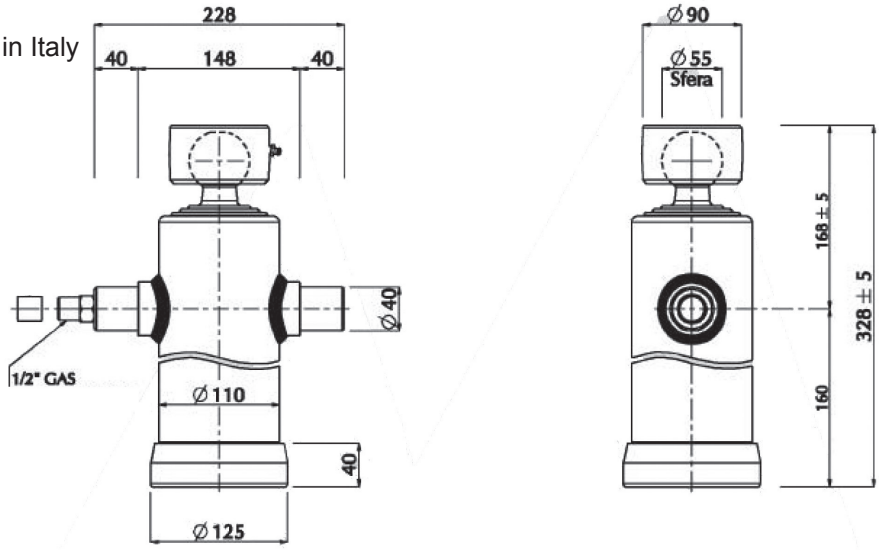

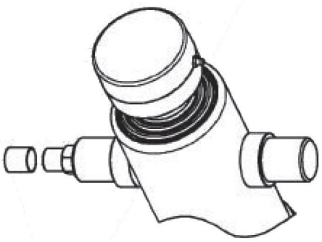

Typ 7

Mariz Teleskopzylinder Hydraulikzylinder Typ 7 mit Kugelpfanne
125 x 3 x 700

Hub: ..... 700 mm
Stufen:.....3
Eigengewicht:.....24,35 Kg
Hubkraft: .....6,7 t
Ölmenge: .....3.6 Liter
Temperaturbereich:.....-30°C - 100°C
Arbeitsdruck max.:.....200 bar

Ø Stufen (mm): ..... 60 x 75 x 90
Tonnen 1. Stufe (150 bar) Ø 90.....9,5
Tonnen 2. Stufe (150 bar) Ø 75.....6,6
Tonnen 3. Stufe (150 bar) Ø 60 4,2
T

Made in Italy

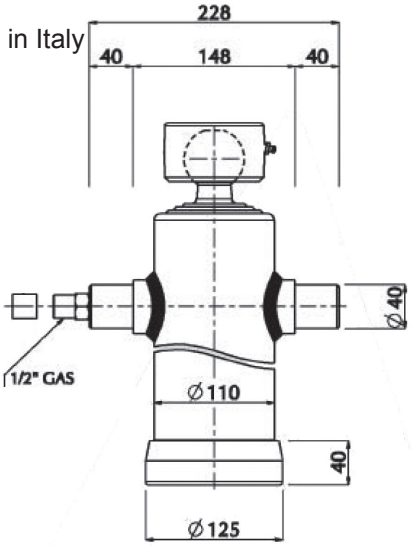

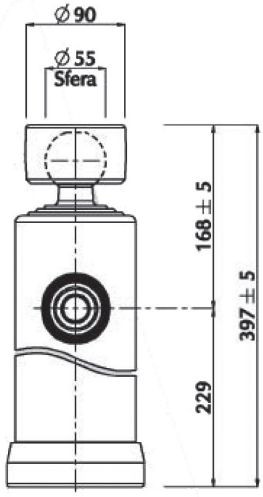

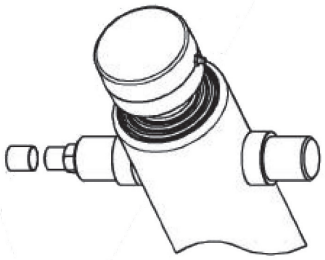

Typ 8

Mariz Teleskopzylinder Hydraulikzylinder Typ 8 mit Kugelpfanne
125 x 3 x 800

Hub: ..... 800 mm
Stufen:.....3
Eigengewicht:.....26,10 Kg
Hubkraft: .....6,7 t
Ölmenge: .....4,1 Liter
Temperaturbereich:.....-30°C - 100°C
Arbeitsdruck max.:.....200 bar

Ø Stufen (mm): ..... 60 x 75 x 90
Tonnen 1. Stufe (150 bar) Ø 90.....9,5
Tonnen 2. Stufe (150 bar) Ø 75.....6,6
Tonnen 3. Stufe (150 bar) Ø 60 4,2

Made in Italy

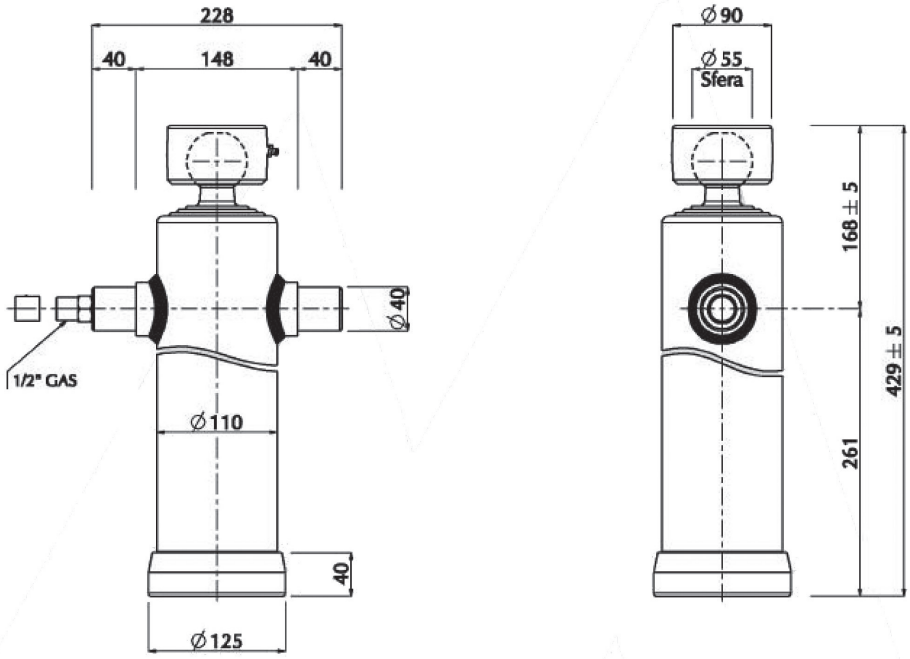

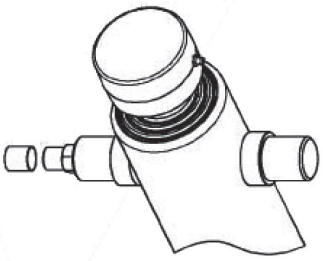

Typ 9 NV

Mariz Teleskopzylinder Hydraulikzylinder Typ 9 NV mit Kugelpfanne
110 x 3 x 900

Hub: ..... 900 mm
Stufen:.....3
Eigengewicht:.....27,45 Kg
Hubkraft: .....6,7 t
Ölmenge: .....4,5 Liter
Temperaturbereich:.....-30°C - 100°C
Arbeitsdruck max.:.....200 bar

Ø Stufen (mm): ..... 60 x 75 x 90
Tonnen 1. Stufe (150 bar) Ø 90.....9,5
Tonnen 2. Stufe (150 bar) Ø 75.....6,6
Tonnen 3. Stufe (150 bar) Ø 60 4,2

Made in Italy

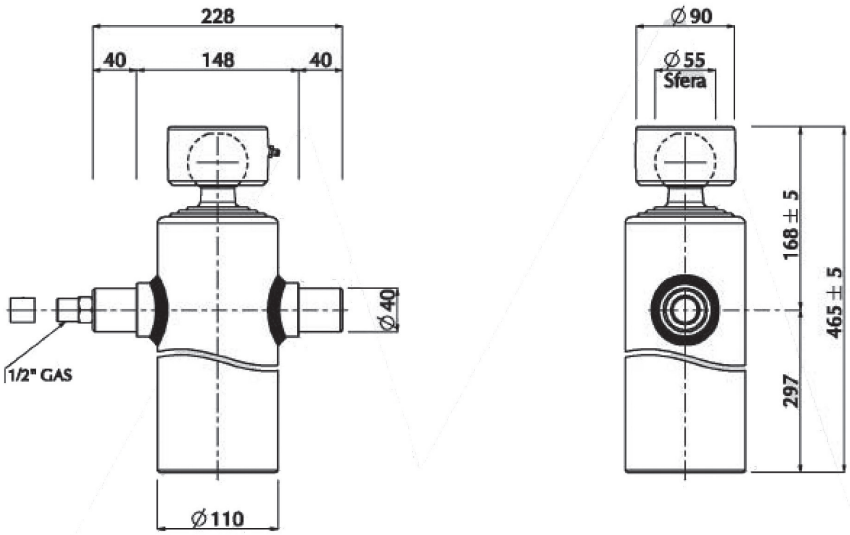

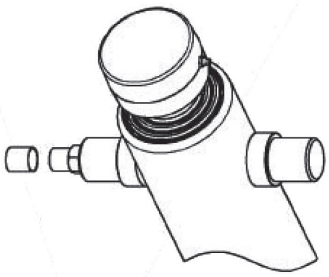

Typ 10 NV

Mariz Teleskopzylinder Hydraulikzylinder Typ 10 NV mit Kugelpfanne
110 x 3 x 1050

Hub: ..... 1050 mm
Stufen:.....3
Eigengewicht:.....31,45 Kg
Hubkraft: .....6,7 t
Ölmenge: .....5,4 Liter
Temperaturbereich:.....-30°C - 100°C
Arbeitsdruck max.:.....200 bar

Ø Stufen (mm): ..... 60 x 75 x 90
Tonnen 1. Stufe (150 bar) Ø 90.....9,5
Tonnen 2. Stufe (150 bar) Ø 75.....6,6
Tonnen 3. Stufe (150 bar) Ø 60 4,2

Made in Italy

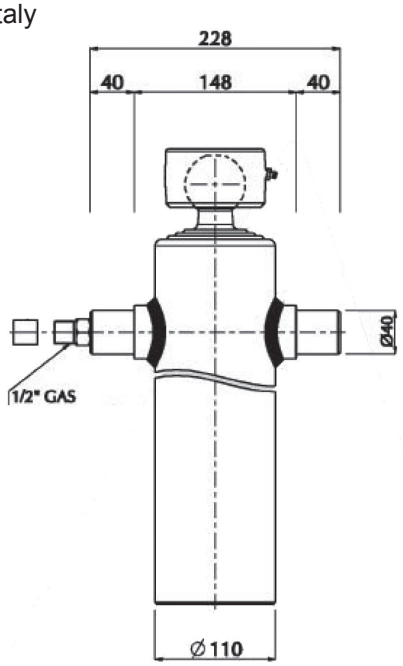

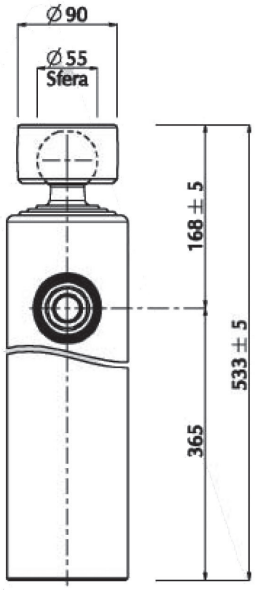

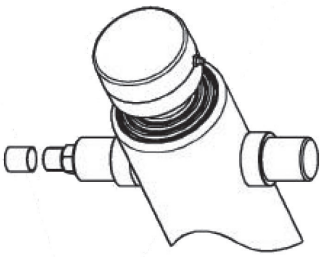

Typ 10 b

Mariz Teleskopzylinder Hydraulikzylinder Typ 10 B mit Kugelpfanne
125 x 3 x 1050

Hub: ..... 1110 mm
Stufen:.....3
Eigengewicht:.....32,8 Kg
Hubkraft: .....6,7 t
Ölmenge: .....5,7 Liter
Temperaturbereich:.....-30°C - 100°C
Arbeitsdruck max.:.....200 bar

Ø Stufen (mm): ..... 60 x 75 x 90
Tonnen 1. Stufe (150 bar) Ø 90.....9,5
Tonnen 2. Stufe (150 bar) Ø 75.....6,6
Tonnen 3. Stufe (150 bar) Ø 60 4,2

Made in Italy

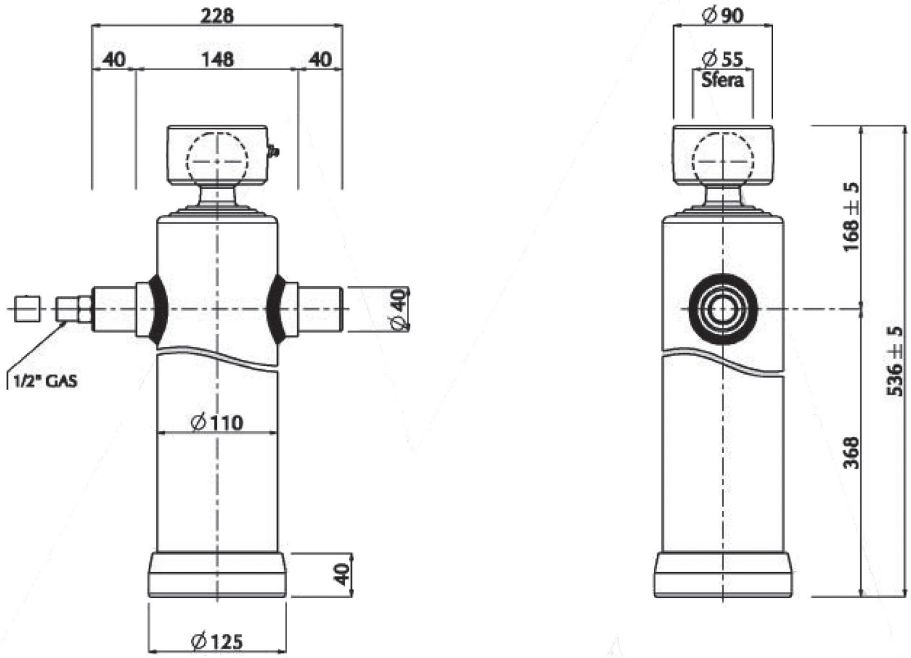

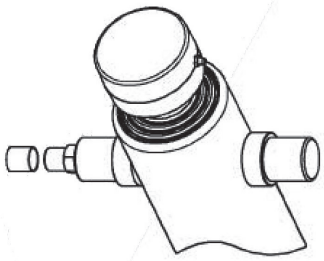

Typ 5 AB

Mariz Teleskopzylinder Hydraulikzylinder Typ 5 AB mit Kugelpfanne
125 x 4 x 550

Hub: ..... 550 mm
Stufen:.....4
Eigengewicht:.....15,6 Kg
Hubkraft: .....5,6 t
Ölmenge: .....2,4 Liter
Temperaturbereich:.....-30°C - 100°C
Arbeitsdruck max.:.....200 bar

Ø Stufen (mm): ..... 45 x 60 x 75 x 90
Tonnen 1. Stufe (150 bar) Ø 90.....9,5
Tonnen 2. Stufe (150 bar) Ø 75.....6,6
Tonnen 3. Stufe (150 bar) Ø 60 4,2
Tonnen 4. Stufe (150 bar) Ø 45 2,4

Made in Italy

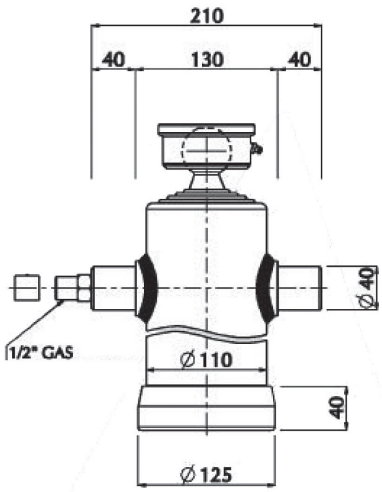

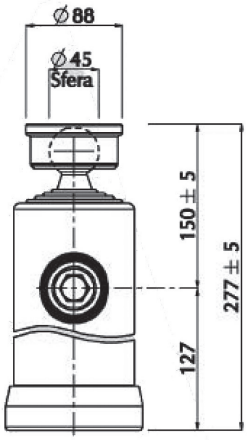

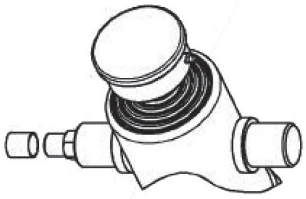

Typ 11 AL27 NV

Mariz Teleskopzylinder Hydraulikzylinder Typ 11 AL27 NV mit Kugelpfanne
110 x 4 x 825

Art.-Nr.: 17400940

Hub: ..... 825 mm
Stufen:.....4
Eigengewicht:.....20,2 Kg
Hubkraft: .....5,6 t
Ölmenge: .....2,4 Liter
Temperaturbereich:.....-30°C - 100°C
Arbeitsdruck max.:.....200 bar

Ø Stufen (mm): ..... 45 x 60 x 75 x 90
Tonnen 1. Stufe (150 bar) Ø 90.....9,5
Tonnen 2. Stufe (150 bar) Ø 75.....6,6
Tonnen 3. Stufe (150 bar) Ø 60 4,2
Tonnen 4. Stufe (150 bar) Ø 45 2,4

Made in Italy

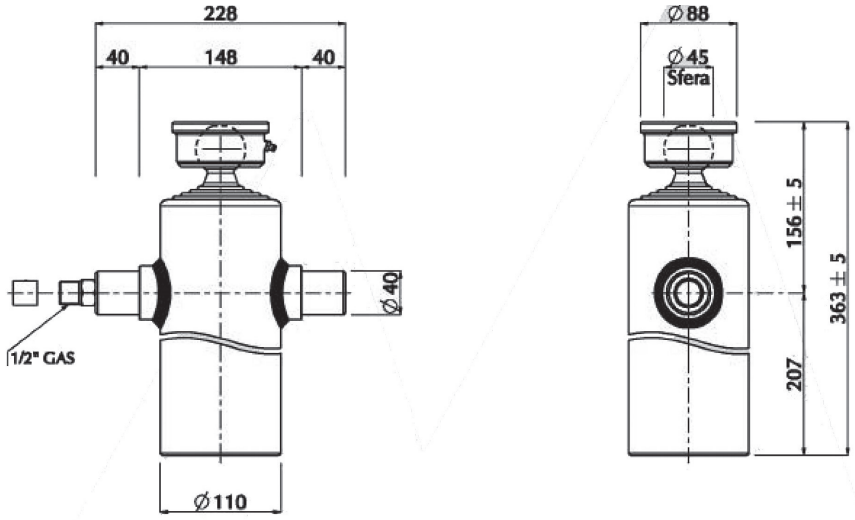

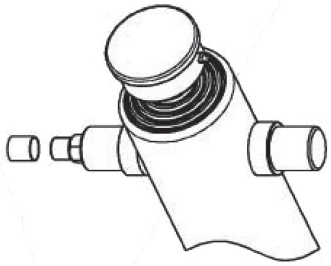

sofort lieferbar

Typ 11 A NV

Mariz Teleskopzylinder Hydraulikzylinder Typ 11 A NV mit Kugelpfanne
110 x 4 x 960

Art.-Nr.: 17400970

Hub: ..... 960 mm
Stufen:.....4
Eigengewicht:.....21,7 Kg
Hubkraft: .....5,6 t
Ölmenge: .....4,2 Liter
Temperaturbereich:.....-30°C - 100°C
Arbeitsdruck max.:.....200 bar

Ø Stufen (mm): ..... 45 x 60 x 75 x 90
Tonnen 1. Stufe (150 bar) Ø 90.....9,5
Tonnen 2. Stufe (150 bar) Ø 75.....6,6
Tonnen 3. Stufe (150 bar) Ø 60 4,2
Tonnen 4. Stufe (150 bar) Ø 45 2,4

Made in Italy

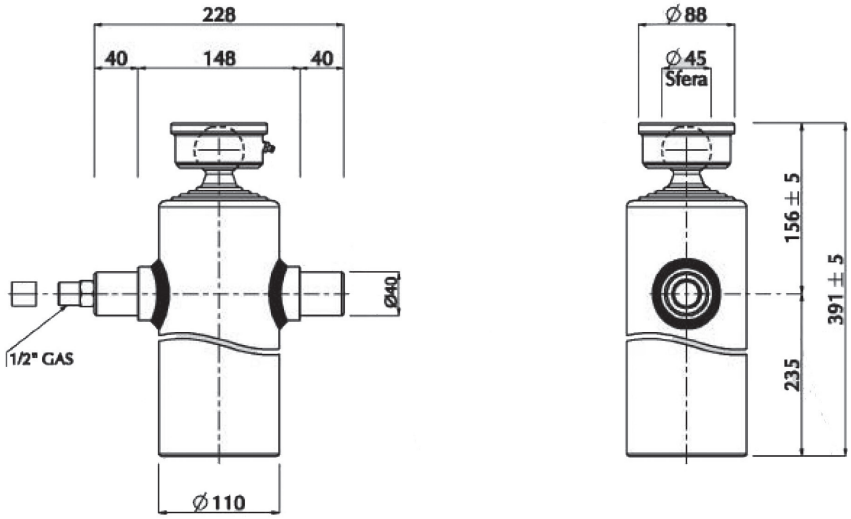

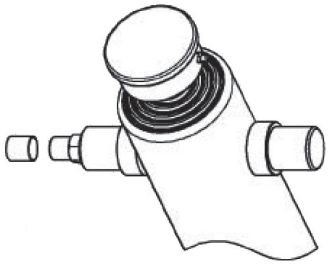

sofort lieferbar

Typ 11 AB NV

Mariz Teleskopzylinder Hydraulikzylinder Typ 11 AB NV mit Kugelpfanne
110 x 4 x 1200

Hub: ..... 1200 mm
Stufen:.....4
Eigengewicht:.....21,7 Kg
Hubkraft: .....5,6 t
Ölmenge: .....4,2 Liter
Temperaturbereich:.....-30°C - 100°C
Arbeitsdruck max.:.....200 bar

Ø Stufen (mm): ..... 45 x 60 x 75 x 90
Tonnen 1. Stufe (150 bar) Ø 90.....9,5
Tonnen 2. Stufe (150 bar) Ø 75.....6,6
Tonnen 3. Stufe (150 bar) Ø 60 4,2
Tonnen 4. Stufe (150 bar) Ø 45 2,4

Made in Italy

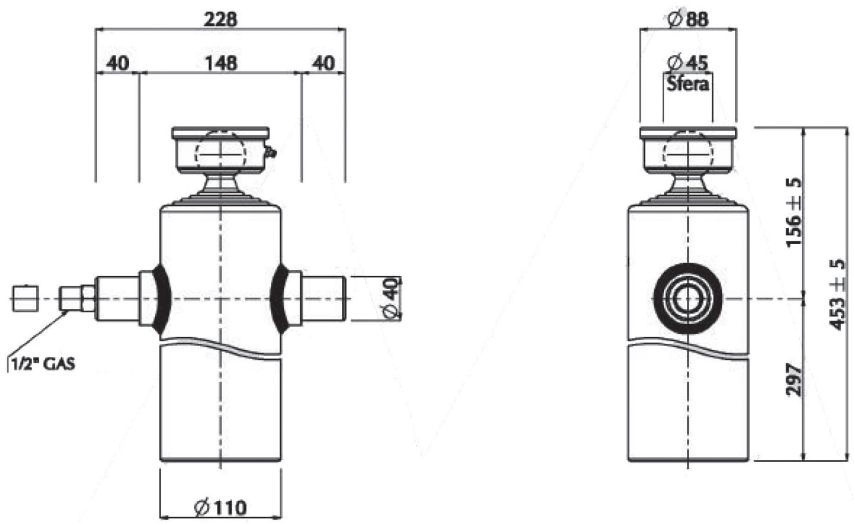

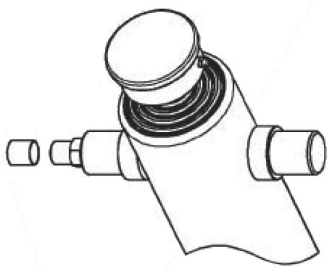

Typ 11 ASS NV

Mariz Teleskopzylinder Hydraulikzylinder Typ 11 ASS NV mit Kugelpfanne
110 x 5 x 1200

Hub: ..... 1200 mm
Stufen:.....5
Eigengewicht:.....21,3 Kg
Hubkraft: .....4,0 t
Ölmenge: .....4,4 Liter
Temperaturbereich:.....-30°C - 100°C
Arbeitsdruck max.:.....200 bar

Ø Stufen (mm): ..... 32 x 45 x 60 x 75 x 90
Tonnen 1. Stufe (150 bar) Ø 90.....9,5
Tonnen 2. Stufe (150 bar) Ø 75.....6,6
Tonnen 3. Stufe (150 bar) Ø 60 4,2
Tonnen 4. Stufe (150 bar) Ø 45 2,4
Tonnen 5. Stufe (150 bar) Ø 32 1,2

Made in Italy

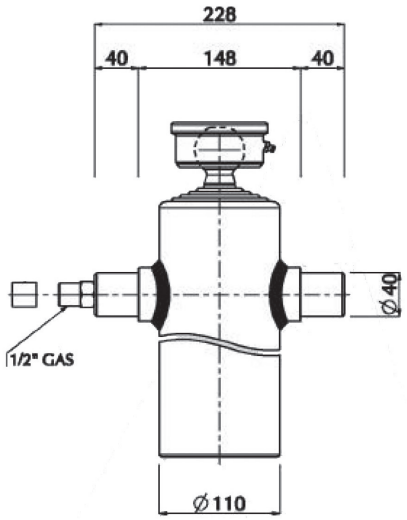

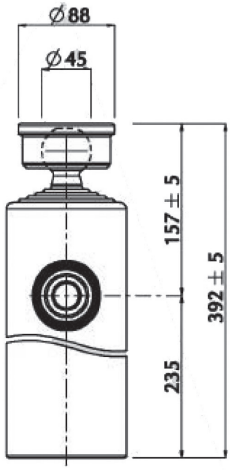

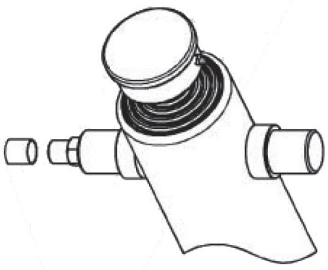

Typ RML9 NV

Mariz Teleskopzylinder Hydraulikzylinder Typ RML9 NV mit Kugelpfanne
125 x 3 x 900

Hub: ..... 900 mm
Stufen:.....3
Eigengewicht:.....27,45 Kg
Hubkraft: .....9,6 t
Ölmenge: .....7,5 Liter
Temperaturbereich:.....-30°C - 100°C
Arbeitsdruck max.:.....200 bar

Ø Stufen (mm): ..... 75 x 90 x 105
Tonnen 1. Stufe (150 bar) Ø 105.....13,0
Tonnen 2. Stufe (150 bar) Ø 90.....9,5
Tonnen 3. Stufe (150 bar) Ø 75 6,6

Made in Italy

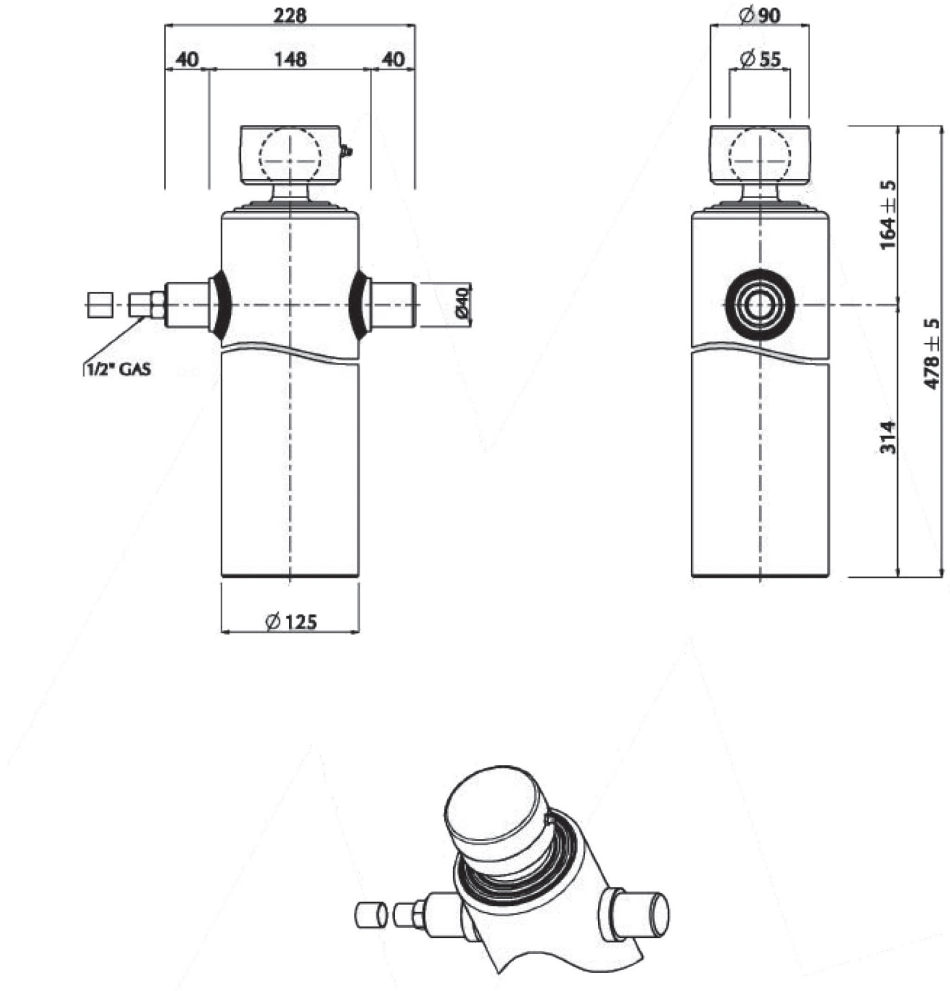

Typ 16 CD

Mariz Teleskopzylinder Hydraulikzylinder Typ 16 CD mit Kugelpfanne
145 x 3 x 1285

Hub: ..... 1285 mm
Stufen:.....3
Eigengewicht:.....35,3 Kg
Hubkraft: .....9,6 t
Ölmenge: .....9,3 Liter
Temperaturbereich:.....-30°C - 100°C
Arbeitsdruck max.:.....200 bar

Ø Stufen (mm): ..... 75 x 90 x 105
Tonnen 1. Stufe (150 bar) Ø 105.....13,0
Tonnen 2. Stufe (150 bar) Ø 90.....9,5
Tonnen 3. Stufe (150 bar) Ø 75 6,6

Made in Italy

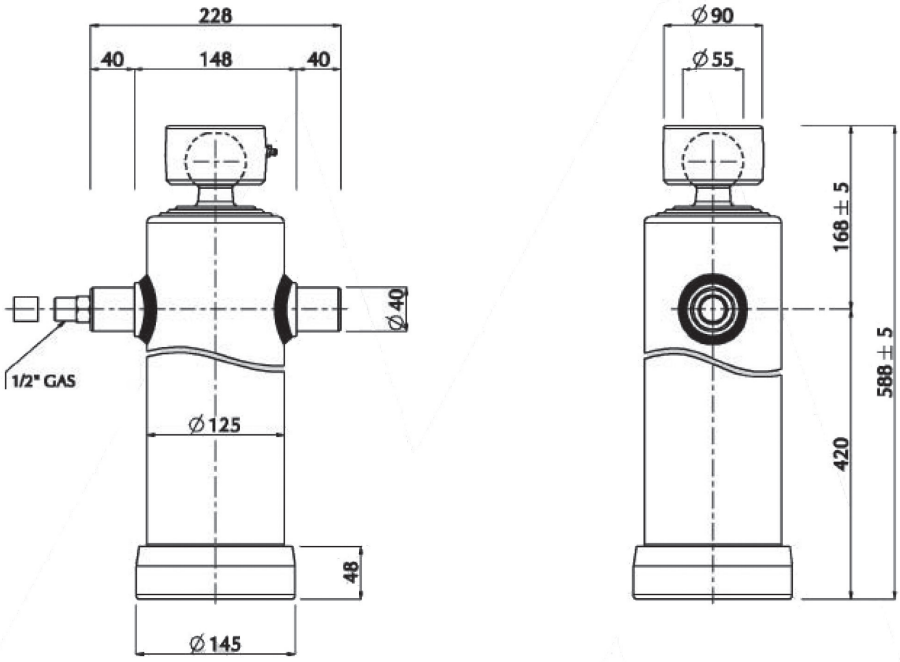

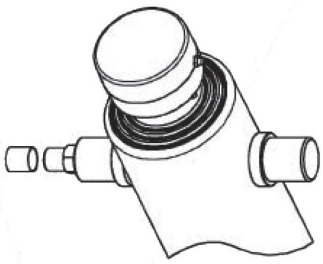

Typ 12 NV

Mariz Teleskopzylinder Hydraulikzylinder Typ 12 NV mit Kugelpfanne
125 x 4 x 825

Hub: ..... 825 mm
Stufen:.....4
Eigengewicht:.....26,25 Kg
Hubkraft: .....8,3 t
Ölmenge: .....5,1 Liter
Temperaturbereich:.....-30°C - 100°C
Arbeitsdruck max.:.....200 bar

Ø Stufen (mm): ..... 60 x 75 x 90 x 105
Tonnen 1. Stufe (150 bar) Ø 105.....13,0
Tonnen 2. Stufe (150 bar) Ø 90.....9,5
Tonnen 3. Stufe (150 bar) Ø 75 6,6
Tonnen 4. Stufe (150 bar) Ø 60 4,2

Made in Italy

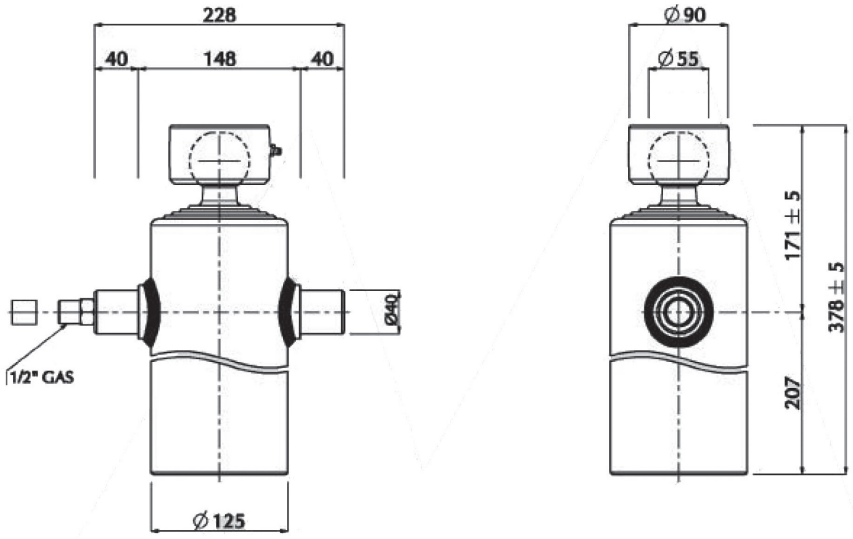

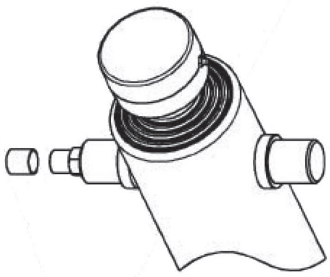

Typ 13B NV

Mariz Teleskopzylinder Hydraulikzylinder Typ 13B NV mit Kugelpfanne
125 x 4 x 930

Hub: ..... 930 mm
Stufen:.....4
Eigengewicht:.....29,3 Kg
Hubkraft: .....8,3 t
Ölmenge: .....5,8 Liter
Temperaturbereich:.....-30°C - 100°C
Arbeitsdruck max.:.....200 bar

Ø Stufen (mm): ..... 60 x 75 x 90 x 105
Tonnen 1. Stufe (150 bar) Ø 105.....13,0
Tonnen 2. Stufe (150 bar) Ø 90.....9,5
Tonnen 3. Stufe (150 bar) Ø 75 6,6
Tonnen 4. Stufe (150 bar) Ø 60 4,2

Made in Italy

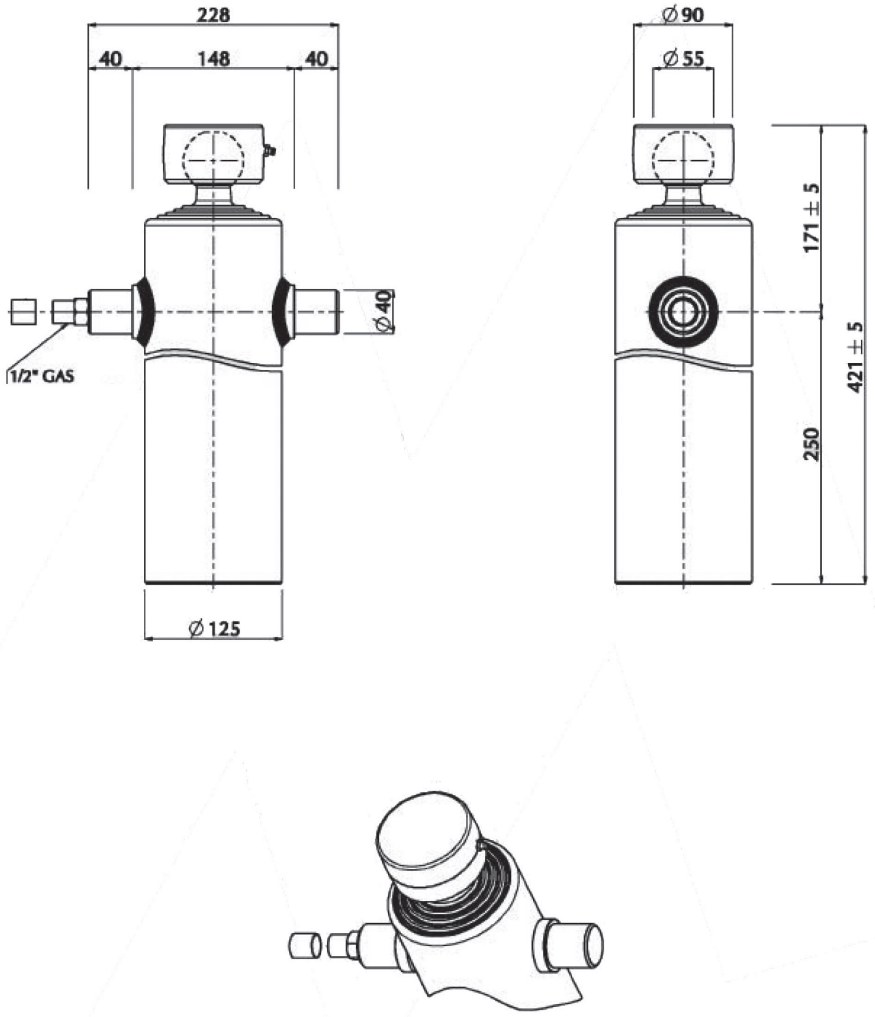

Typ 14 NV

Mariz Teleskopzylinder Hydraulikzylinder Typ 14 NV mit Kugelpfanne
125 x 4 x 1070

Hub: ..... 1070 mm
Stufen:.....4
Eigengewicht:.....31,9 Kg
Hubkraft: .....8,3 t
Ölmenge: .....6,7 Liter
Temperaturbereich:.....-30°C - 100°C
Arbeitsdruck max.:.....200 bar

Ø Stufen (mm): ..... 60 x 75 x 90 x 105
Tonnen 1. Stufe (150 bar) Ø 105.....13,0
Tonnen 2. Stufe (150 bar) Ø 90.....9,5
Tonnen 3. Stufe (150 bar) Ø 75 6,6
Tonnen 4. Stufe (150 bar) Ø 60 4,2

Made in Italy

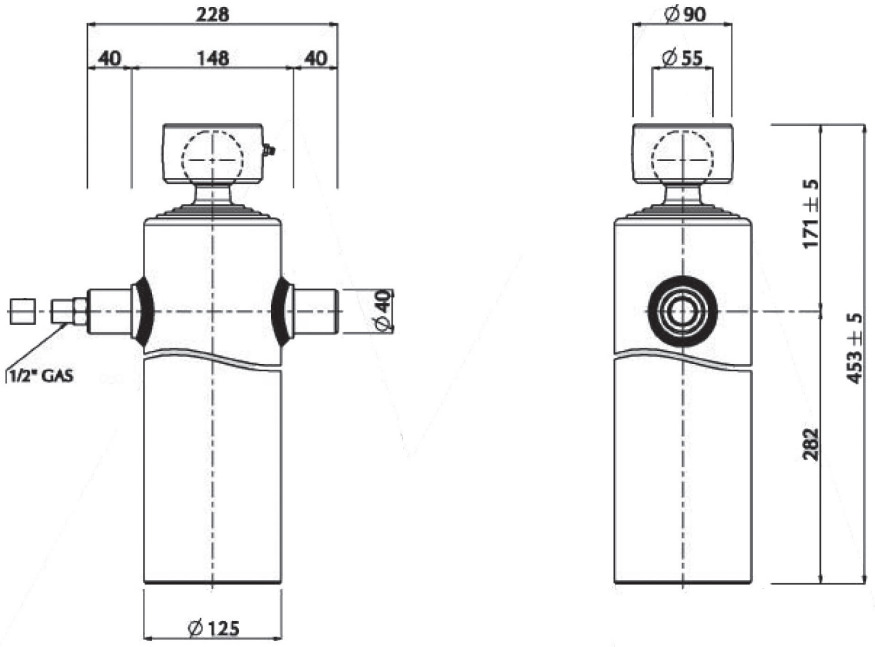

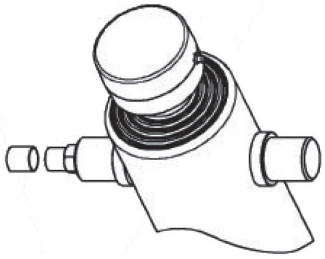

Typ 15 NV

Mariz Teleskopzylinder Hydraulikzylinder Typ 15 NV mit Kugelpfanne
125 x 4 x 1200

Hub: ..... 1200 mm
Stufen:.....4
Eigengewicht:.....34,2 Kg
Hubkraft: .....8,3 t
Ölmenge: .....7,5 Liter
Temperaturbereich:.....-30°C - 100°C
Arbeitsdruck max.:.....200 bar

Ø Stufen (mm): ..... 60 x 75 x 90 x 105
Tonnen 1. Stufe (150 bar) Ø 105.....13,0
Tonnen 2. Stufe (150 bar) Ø 90.....9,5
Tonnen 3. Stufe (150 bar) Ø 75 6,6
Tonnen 4. Stufe (150 bar) Ø 60 4,2

Made in Italy

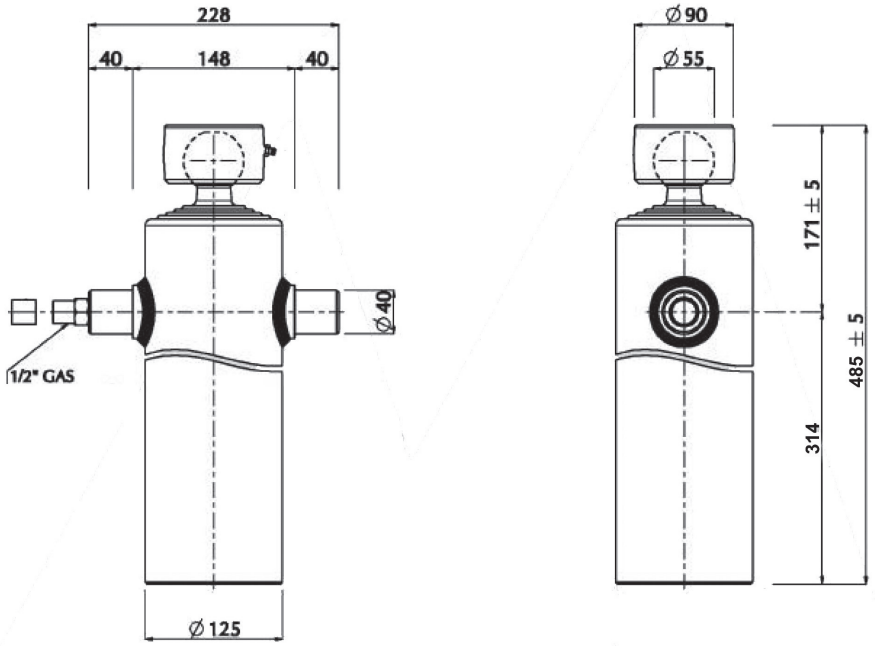

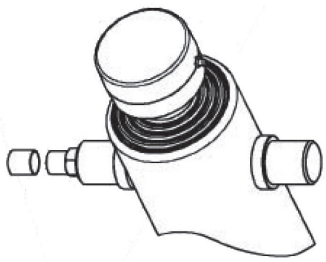

Typ 17 NV

Mariz Teleskopzylinder Hydraulikzylinder Typ 17 NV mit Kugelpfanne
125 x 4 x 1350

Hub: ..... 1350 mm
Stufen:.....4
Eigengewicht:.....37,25 Kg
Hubkraft: .....8,3 t
Ölmenge: .....8,4 Liter
Temperaturbereich:.....-30°C - 100°C
Arbeitsdruck max.:.....200 bar

Ø Stufen (mm): ..... 60 x 75 x 90 x 105
Tonnen 1. Stufe (150 bar) Ø 105.....13,0
Tonnen 2. Stufe (150 bar) Ø 90.....9,5
Tonnen 3. Stufe (150 bar) Ø 75 6,6
Tonnen 4. Stufe (150 bar) Ø 60 4,2

Made in Italy

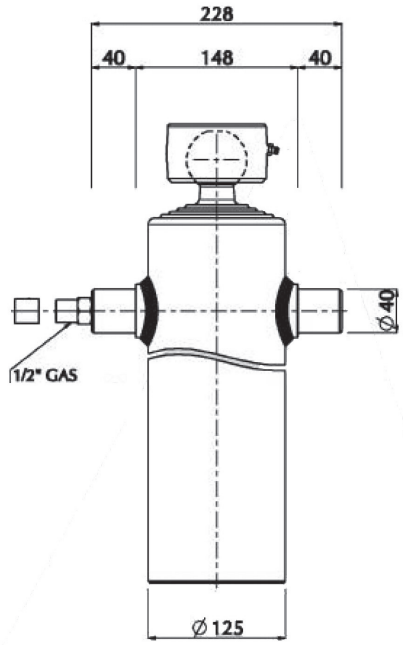

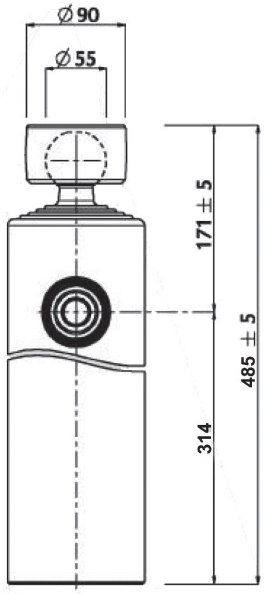

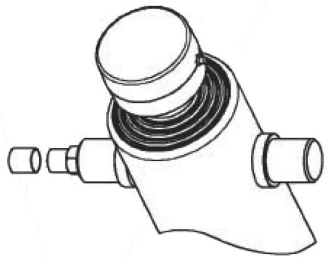

Typ 18 NV

Mariz Teleskopzylinder Hydraulikzylinder Typ 18 NV mit Kugelpfanne
125 x 4 x 1500

Art.-Nr.: 17400010

Hub: ..... 1500 mm
Stufen:.....4
Eigengewicht:.....40,35 Kg
Hubkraft: .....8,3 t
Ölmenge: .....9,4 Liter
Temperaturbereich:.....-30°C - 100°C
Arbeitsdruck max.:.....200 bar

Ø Stufen (mm): ..... 60 x 75 x 90 x 105
Tonnen 1. Stufe (150 bar) Ø 105.....13,0
Tonnen 2. Stufe (150 bar) Ø 90.....9,5
Tonnen 3. Stufe (150 bar) Ø 75 6,6
Tonnen 4. Stufe (150 bar) Ø 60 4,2

Made in Italy

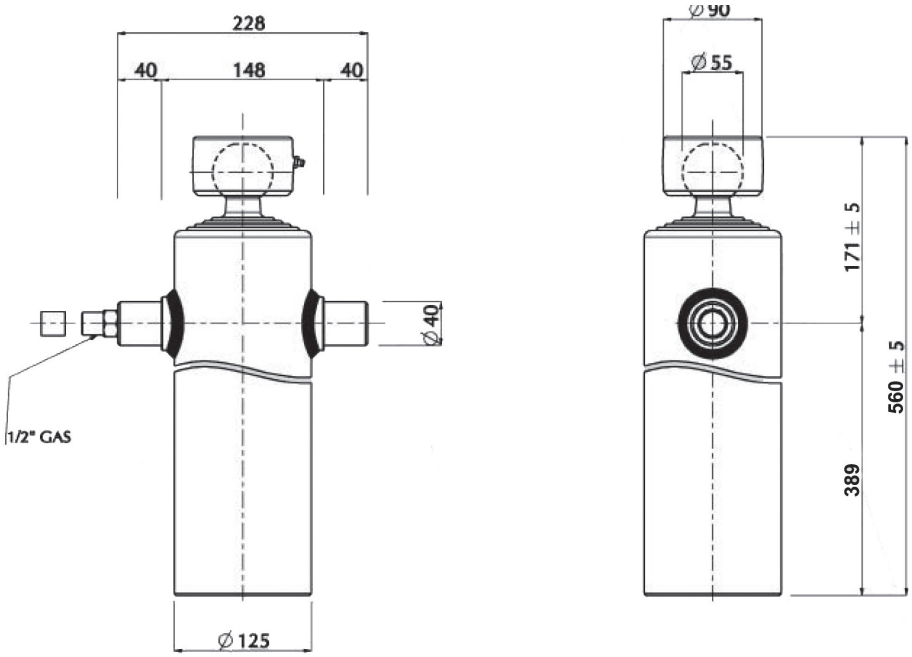

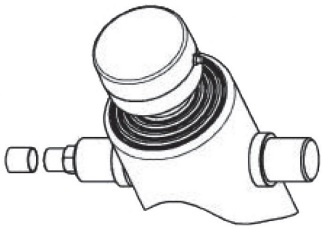

sofort lieferbar

Typ 19 NV

Mariz Teleskopzylinder Hydraulikzylinder Typ 19 NV mit Kugelpfanne
125 x 4 x 1700

Hub: ..... 1700 mm
Stufen:.....4
Eigengewicht:.....44,2 Kg
Hubkraft: .....8,3 t
Ölmenge: .....9,4 Liter
Temperaturbereich:.....-30°C - 100°C
Arbeitsdruck max.:.....200 bar

Ø Stufen (mm): ..... 60 x 75 x 90 x 105
Tonnen 1. Stufe (150 bar) Ø 105.....13,0
Tonnen 2. Stufe (150 bar) Ø 90.....9,5
Tonnen 3. Stufe (150 bar) Ø 75 6,6
Tonnen 4. Stufe (150 bar) Ø 60 4,2

Made in Italy

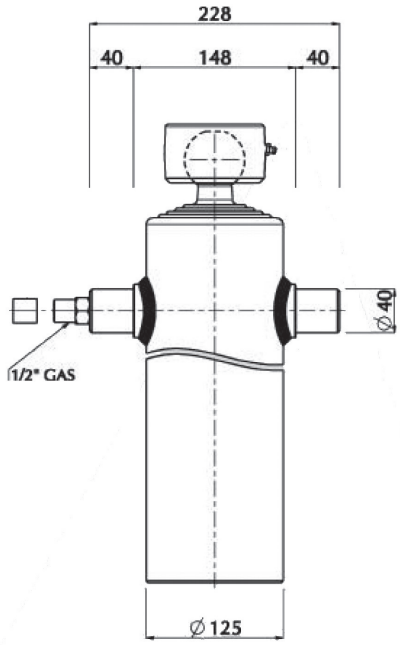

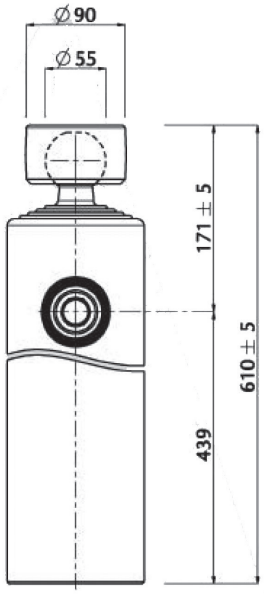

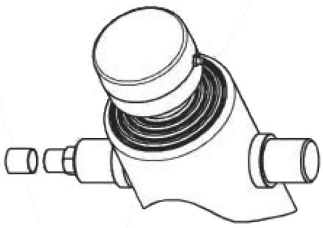

Typ 12AL22

Mariz Teleskopzylinder Hydraulikzylinder Typ 12AL22 mit Kugelpfanne
145 x 5 x 1700

Hub: ..... 840 mm
Stufen:.....5
Eigengewicht:.....22,25 Kg
Hubkraft: .....7,1 t
Ölmenge: .....4,5 Liter
Temperaturbereich:.....-30°C - 100°C
Arbeitsdruck max.:.....200 bar

Ø Stufen (mm): ..... 45 x 60 x 75 x 90 x 105
Tonnen 1. Stufe (150 bar) Ø 105.....13,0
Tonnen 2. Stufe (150 bar) Ø 90.....9,5
Tonnen 3. Stufe (150 bar) Ø 75 6,6
Tonnen 4. Stufe (150 bar) Ø 60 4,2
Tonnen 5. Stufe (150 bar) Ø 45 2,4

Made in Italy

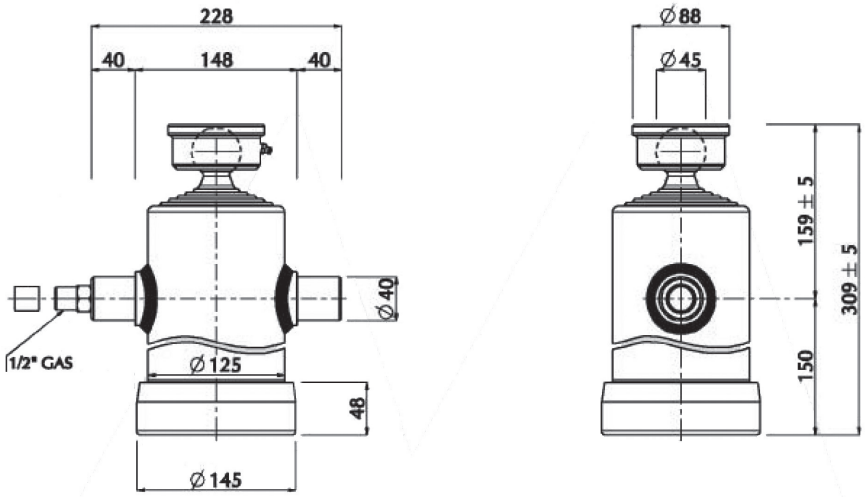

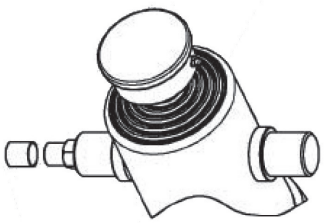

Typ 12AL27 NV

Mariz Teleskopzylinder Hydraulikzylinder Typ 12AL27 NV mit Kugelpfanne
125 x 5 x 1050

Art.-Nr.: 17410040

Hub: ..... 1050 mm
Stufen:.....5
Eigengewicht:.....22,25 Kg
Hubkraft: .....7,1 t
Ölmenge: .....5,7 Liter
Temperaturbereich:.....-30°C - 100°C
Arbeitsdruck max.:.....200 bar

Ø Stufen (mm): ..... 45 x 60 x 75 x 90 x 105
Tonnen 1. Stufe (150 bar) Ø 105.....13,0
Tonnen 2. Stufe (150 bar) Ø 90.....9,5
Tonnen 3. Stufe (150 bar) Ø 75 6,6
Tonnen 4. Stufe (150 bar) Ø 60 4,2
Tonnen 5. Stufe (150 bar) Ø 45 2,4

Made in Italy

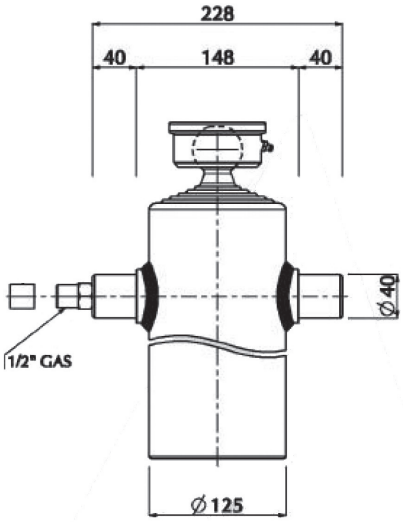

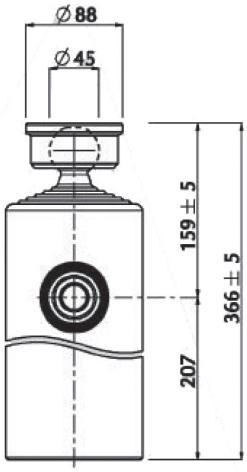

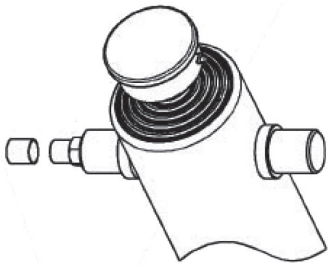

sofort lieferbar

Typ 12A NV

Mariz Teleskopzylinder Hydraulikzylinder Typ 12A NV mit Kugelpfanne
125 x 5 x 1200

Art.-Nr.: 17400370

Hub: ..... 1200 mm
Stufen:.....5
Eigengewicht:.....27,1 Kg
Hubkraft: .....7,1 t
Ölmenge: .....6,5 Liter
Temperaturbereich:.....-30°C - 100°C
Arbeitsdruck max.:.....200 bar

Ø Stufen (mm): ..... 45 x 60 x 75 x 90 x 105
Tonnen 1. Stufe (150 bar) Ø 105.....13,0
Tonnen 2. Stufe (150 bar) Ø 90.....9,5
Tonnen 3. Stufe (150 bar) Ø 75 6,6
Tonnen 4. Stufe (150 bar) Ø 60 4,2
Tonnen 5. Stufe (150 bar) Ø 45 2,4

Made in Italy

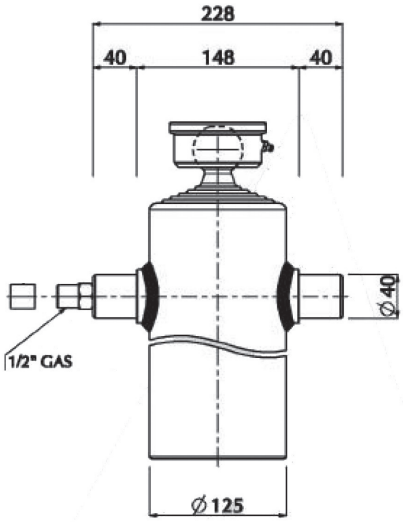

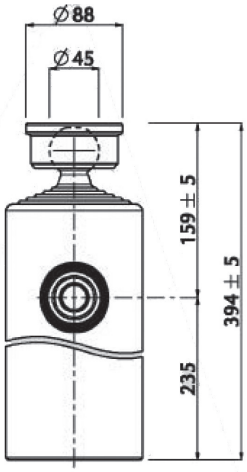

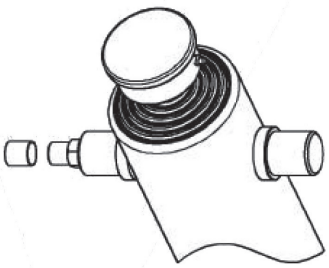

sofort lieferbar

Typ 12ALC NV

Mariz Teleskopzylinder Hydraulikzylinder Typ 12ALC NV mit Kugelpfanne
125 x 5 x 1250

Hub: ..... 1250 mm
Stufen:.....5
Eigengewicht:.....27,8 Kg
Hubkraft: .....7,1 t
Ölmenge: .....6,5 Liter
Temperaturbereich:.....-30°C - 100°C
Arbeitsdruck max.:.....200 bar

Ø Stufen (mm): ..... 45 x 60 x 75 x 90 x 105
Tonnen 1. Stufe (150 bar) Ø 105.....13,0
Tonnen 2. Stufe (150 bar) Ø 90.....9,5
Tonnen 3. Stufe (150 bar) Ø 75 6,6
Tonnen 4. Stufe (150 bar) Ø 60 4,2
Tonnen 5. Stufe (150 bar) Ø 45 2,4

Made in Italy

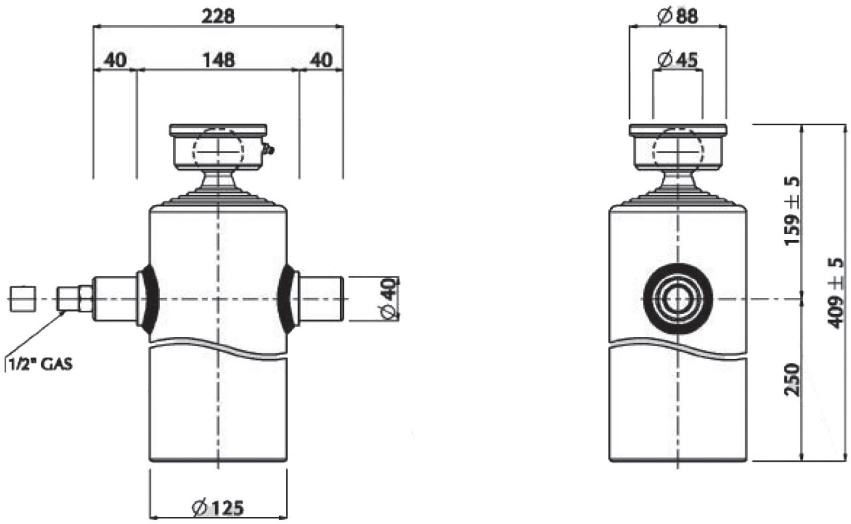

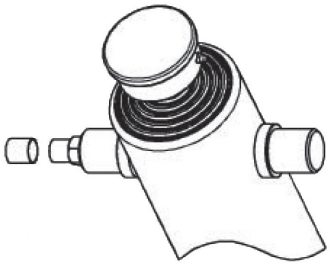

Typ 12ALS NV

Mariz Teleskopzylinder Hydraulikzylinder Typ 12ALS NV mit Kugelpfanne
125 x 5 x 1460

Art.-Nr.: 17401800

Hub: ..... 1460 mm
Stufen:.....5
Eigengewicht:.....31,5 Kg
Hubkraft: .....7,1 t
Ölmenge: .....7,9 Liter
Temperaturbereich:.....-30°C - 100°C
Arbeitsdruck max.:.....200 bar

Ø Stufen (mm): ..... 45 x 60 x 75 x 90 x 105
Tonnen 1. Stufe (150 bar) Ø 105.....13,0
Tonnen 2. Stufe (150 bar) Ø 90.....9,5
Tonnen 3. Stufe (150 bar) Ø 75 6,6
Tonnen 4. Stufe (150 bar) Ø 60 4,2
Tonnen 5. Stufe (150 bar) Ø 45 2,4

Made in Italy

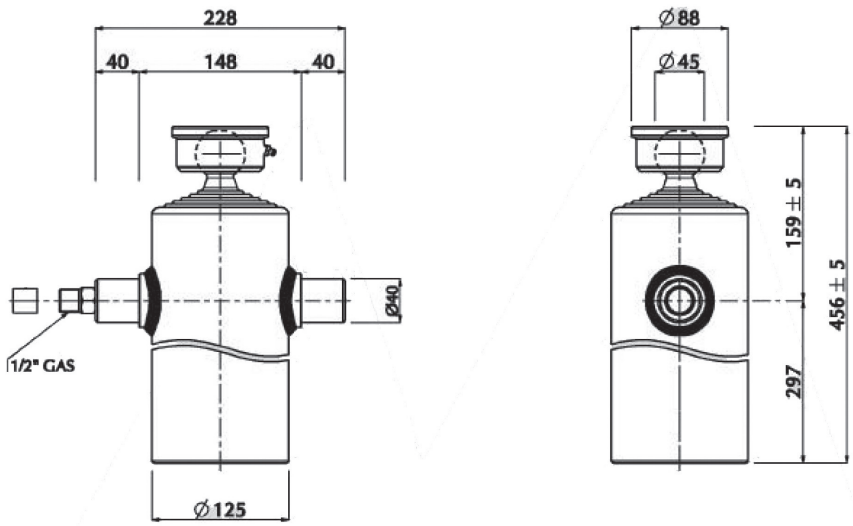

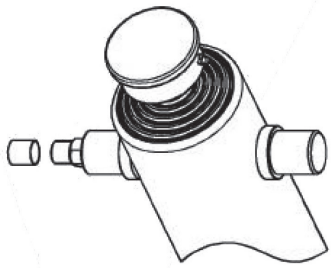

sofort lieferbar

Typ 18A NV

Mariz Teleskopzylinder Hydraulikzylinder Typ 18A NV mit Kugelpfanne
125 x 5 x 1875

Hub: ..... 1875 mm
Stufen:.....5
Eigengewicht:.....38,0 Kg
Hubkraft: .....7,1 t
Ölmenge: .....10,1 Liter
Temperaturbereich:.....-30°C - 100°C
Arbeitsdruck max.:.....200 bar

Ø Stufen (mm): ..... 45 x 60 x 75 x 90 x 105
Tonnen 1. Stufe (150 bar) Ø 105.....13,0
Tonnen 2. Stufe (150 bar) Ø 90.....9,5
Tonnen 3. Stufe (150 bar) Ø 75 6,6
Tonnen 4. Stufe (150 bar) Ø 60 4,2
Tonnen 5. Stufe (150 bar) Ø 45 2,4

Made in Italy

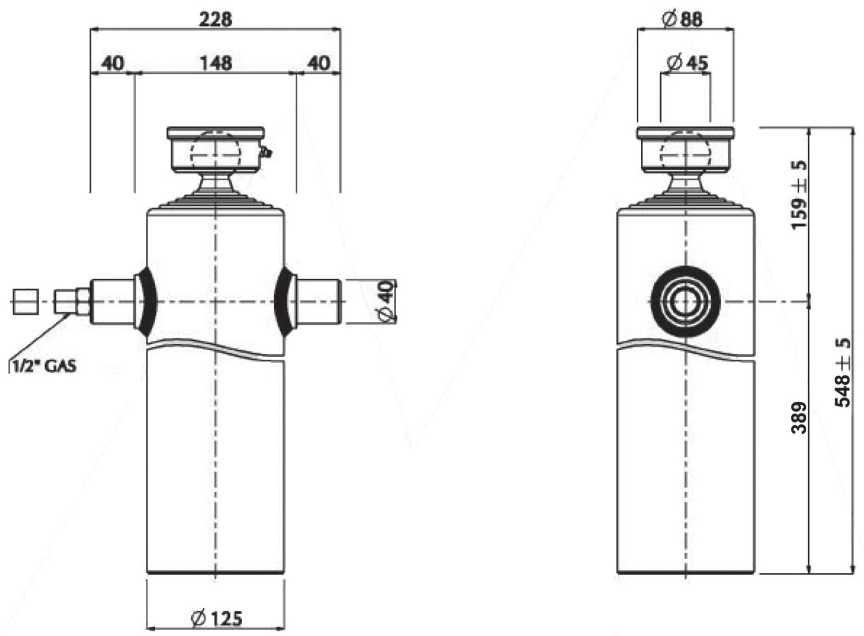

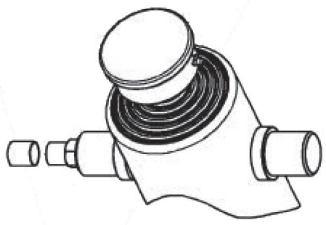

Typ 12A6B

Mariz Teleskopzylinder Hydraulikzylinder Typ 12A6B mit Kugelpfanne
145 x 6 x 1150

Hub: ..... 1150 mm
Stufen:.....6
Eigengewicht:.....23,95 Kg
Hubkraft: .....6,1 t
Ölmenge: .....5,4 Liter
Temperaturbereich:.....-30°C - 100°C
Arbeitsdruck max.:.....200 bar

Ø Stufen (mm): ..... 32 x 45 x 60 x 75 x 90 x 105
Tonnen 1. Stufe (150 bar) Ø 105.....13,0
Tonnen 2. Stufe (150 bar) Ø 90.....9,5
Tonnen 3. Stufe (150 bar) Ø 75 6,6
Tonnen 4. Stufe (150 bar) Ø 60 4,2
Tonnen 5. Stufe (150 bar) Ø 45 2,4
Tonnen 6. Stufe (150 bar) Ø 32 1,2

Made in Italy

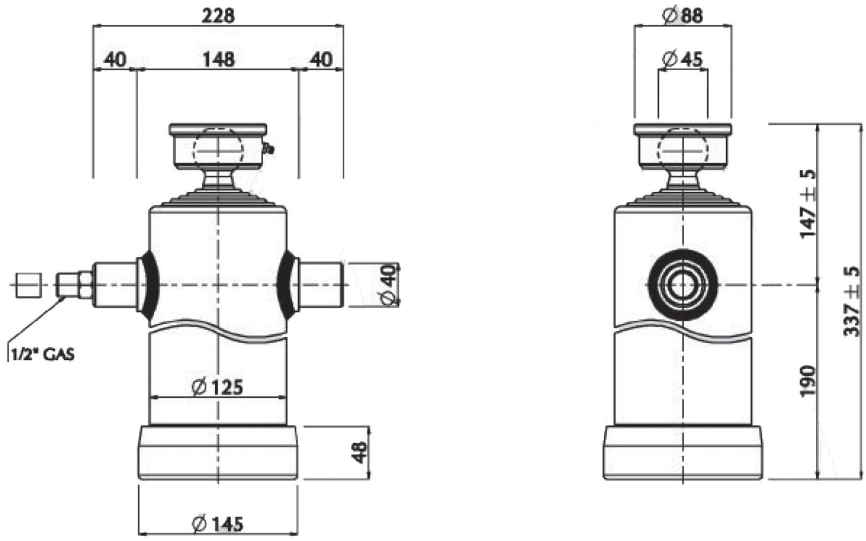

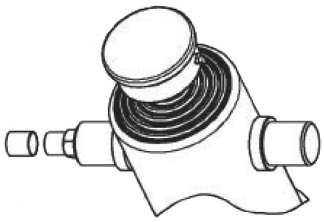

Typ 12A627 NV

Mariz Teleskopzylinder Hydraulikzylinder Typ 12A627 NV mit Kugelpfanne
125 x 6 x 1250

Hub: ..... 1250 mm
Stufen:.....6
Eigengewicht:.....24,25 Kg
Hubkraft: .....6,1 t
Ölmenge: .....5,8 Liter
Temperaturbereich:.....-30°C - 100°C
Arbeitsdruck max.:.....200 bar

Ø Stufen (mm): ..... 32 x 45 x 60 x 75 x 90 x 105
Tonnen 1. Stufe (150 bar) Ø 105.....13,0
Tonnen 2. Stufe (150 bar) Ø 90.....9,5
Tonnen 3. Stufe (150 bar) Ø 75 6,6
Tonnen 4. Stufe (150 bar) Ø 60 4,2
Tonnen 5. Stufe (150 bar) Ø 45 2,4
Tonnen 6. Stufe (150 bar) Ø 32 1,2

Made in Italy

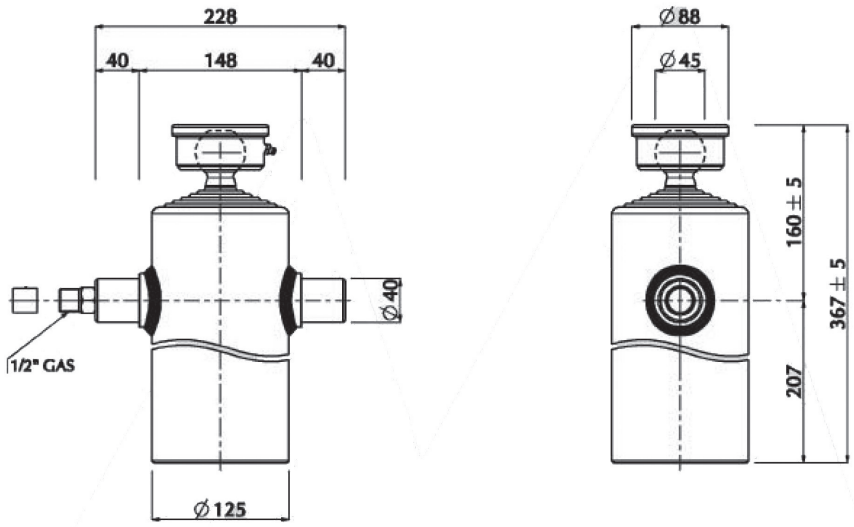

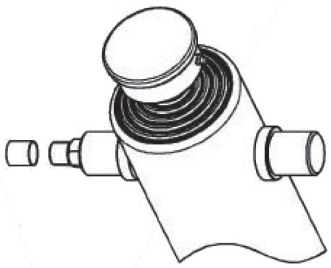

Typ 12A65 NV

Mariz Teleskopzylinder Hydraulikzylinder Typ 12A65 NV mit Kugelpfanne
125 x 6 x 1420

Hub: ..... 1420 mm
Stufen:.....6
Eigengewicht:.....26,15 Kg
Hubkraft: .....6,1 t
Ölmenge: .....6,5 Liter
Temperaturbereich:.....-30°C - 100°C
Arbeitsdruck max.:.....200 bar

Ø Stufen (mm): ..... 32 x 45 x 60 x 75 x 90 x 105
Tonnen 1. Stufe (150 bar) Ø 105.....13,0
Tonnen 2. Stufe (150 bar) Ø 90.....9,5
Tonnen 3. Stufe (150 bar) Ø 75 6,6
Tonnen 4. Stufe (150 bar) Ø 60 4,2
Tonnen 5. Stufe (150 bar) Ø 45 2,4
Tonnen 6. Stufe (150 bar) Ø 32 1,2

Made in Italy

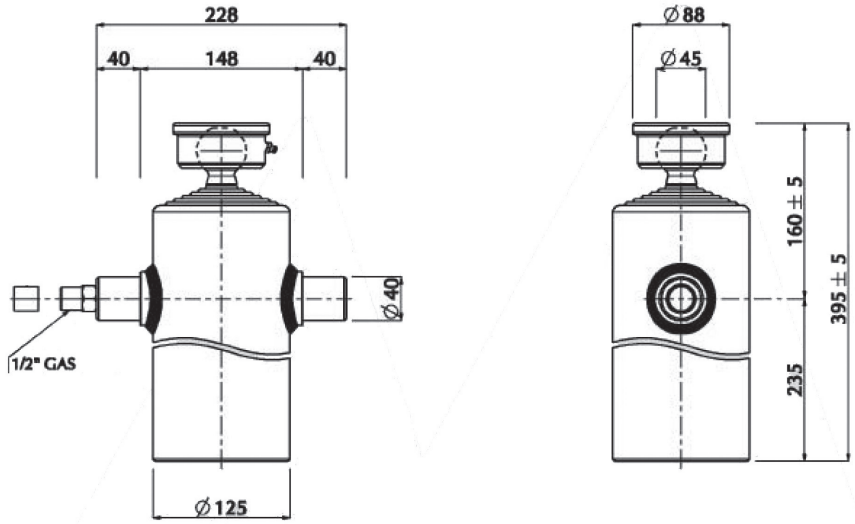

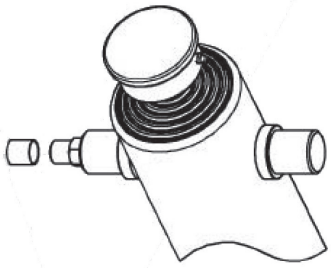

Typ RMP9

Mariz Teleskopzylinder Hydraulikzylinder Typ RMP9 mit Kugelpfanne
170 x 3 x 900

Art.-Nr.: 17400530

Hub: ..... 900 mm
Stufen:.....3
Eigengewicht:.....36,85 Kg
Hubkraft: .....13,1 t
Ölmenge: .....10,2 Liter
Temperaturbereich:.....-30°C - 100°C
Arbeitsdruck max.:.....180 bar

Ø Stufen (mm): ..... 90 x 105 x 120
Tonnen 1. Stufe (150 bar) Ø 120.....17,0
Tonnen 2. Stufe (150 bar) Ø 105.....13,0
Tonnen 3. Stufe (150 bar) Ø 90.....9,5

Made in Italy

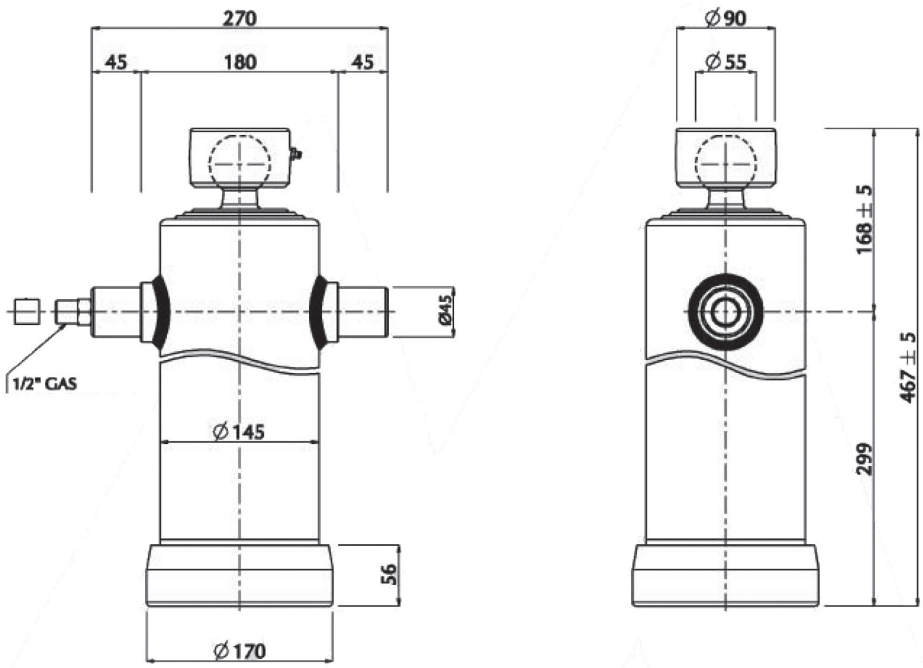

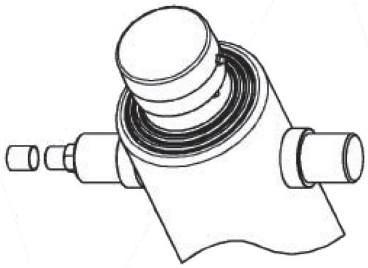

sofort lieferbar

Typ RMP10

Mariz Teleskopzylinder Hydraulikzylinder Typ RMP10 mit Kugelpfanne
170 x 3 x 1000

Hub: ..... 1000 mm
Stufen:.....3
Eigengewicht:.....39,85 Kg
Hubkraft: .....13,1 t
Ölmenge: .....11,3 Liter
Temperaturbereich:.....-30°C - 100°C
Arbeitsdruck max.:.....180 bar

Ø Stufen (mm): ..... 90 x 105 x 120
Tonnen 1. Stufe (150 bar) Ø 120.....17,0
Tonnen 2. Stufe (150 bar) Ø 105.....13,0
Tonnen 3. Stufe (150 bar) Ø 90.....9,5

Made in Italy

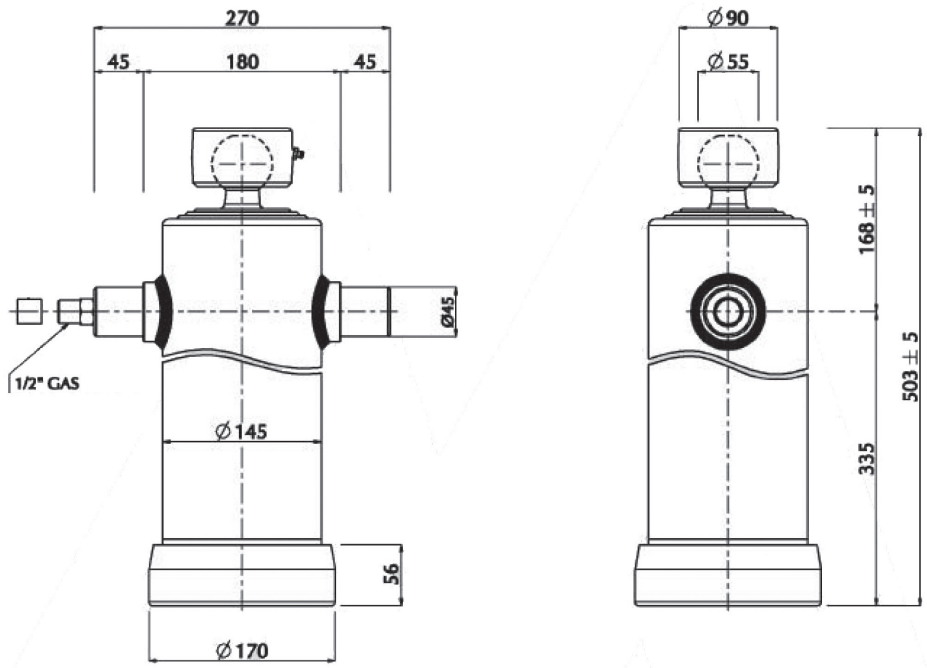

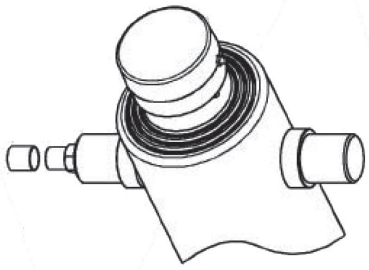

Typ 20C

Mariz Teleskopzylinder Hydraulikzylinder Typ 20C mit Kugelpfanne
170 x 4 x 1000

Hub: ..... 1000 mm
Stufen:.....4
Eigengewicht:.....35,95 Kg
Hubkraft: .....11,4 t
Ölmenge: .....9,3 Liter
Temperaturbereich:.....-30°C - 100°C
Arbeitsdruck max.:.....180 bar

Ø Stufen (mm): ..... 75 x 90 x 105 x 120
Tonnen 1. Stufe (150 bar) Ø 120.....17,0
Tonnen 2. Stufe (150 bar) Ø 105.....13,0
Tonnen 3. Stufe (150 bar) Ø 90.....9,5
Tonnen 4. Stufe (150 bar) Ø 75.....6,6

Made in Italy

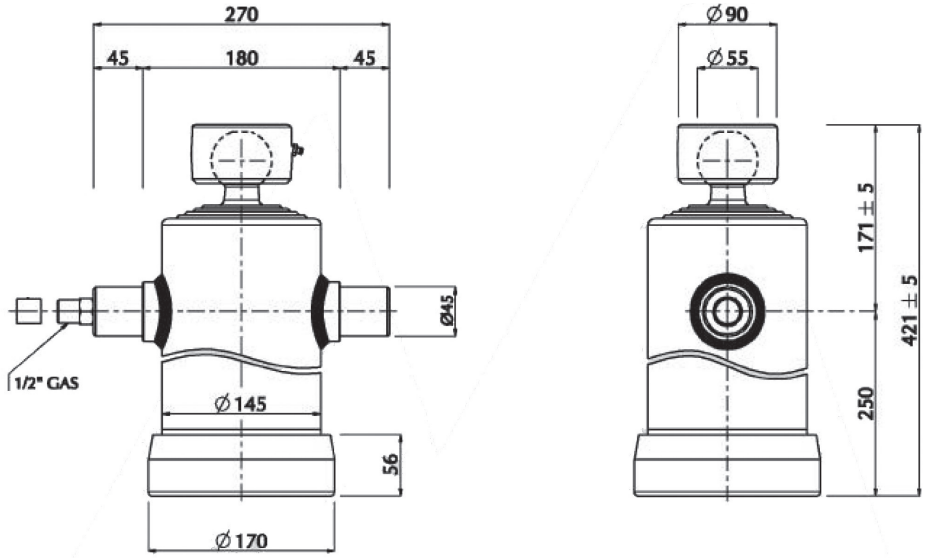

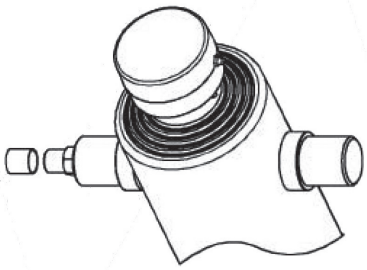

Typ 20B

Mariz Teleskopzylinder Hydraulikzylinder Typ 20B mit Kugelpfanne
170 x 4 x 1200

Hub: ..... 1200 mm
Stufen:.....4
Eigengewicht:.....40,0 Kg
Hubkraft: .....11,4 t
Ölmenge: .....11,2 Liter
Temperaturbereich:.....-30°C - 100°C
Arbeitsdruck max.:.....180 bar

Ø Stufen (mm): ..... 75 x 90 x 105 x 120
Tonnen 1. Stufe (150 bar) Ø 120.....17,0
Tonnen 2. Stufe (150 bar) Ø 105.....13,0
Tonnen 3. Stufe (150 bar) Ø 90.....9,5
Tonnen 4. Stufe (150 bar) Ø 75.....6,6

Made in Italy

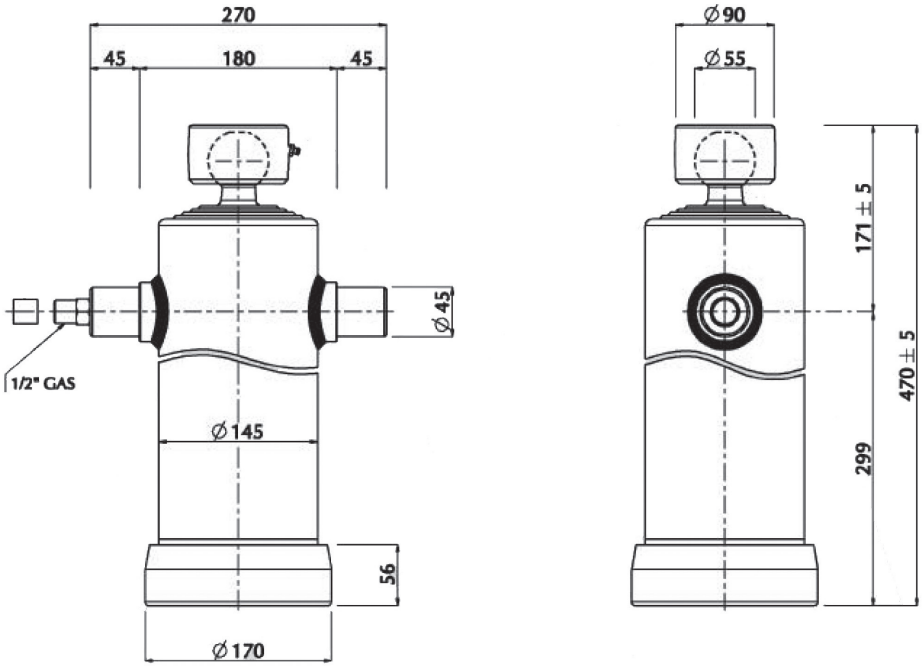

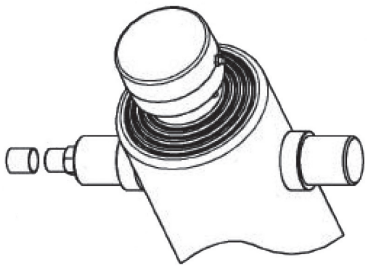

Typ 22 NV

Mariz Teleskopzylinder Hydraulikzylinder Typ 22 NV mit Kugelpfanne
145 x 4 x 1350

Hub: ..... 1350 mm
Stufen:.....4
Eigengewicht:.....41,4 Kg
Hubkraft: .....11,4 t
Ölmenge: .....12,6 Liter
Temperaturbereich:.....-30°C - 100°C
Arbeitsdruck max.:.....180 bar

Ø Stufen (mm): ..... 75 x 90 x 105 x 120
Tonnen 1. Stufe (150 bar) Ø 120.....17,0
Tonnen 2. Stufe (150 bar) Ø 105.....13,0
Tonnen 3. Stufe (150 bar) Ø 90.....9,5
Tonnen 4. Stufe (150 bar) Ø 75.....6,6

Made in Italy

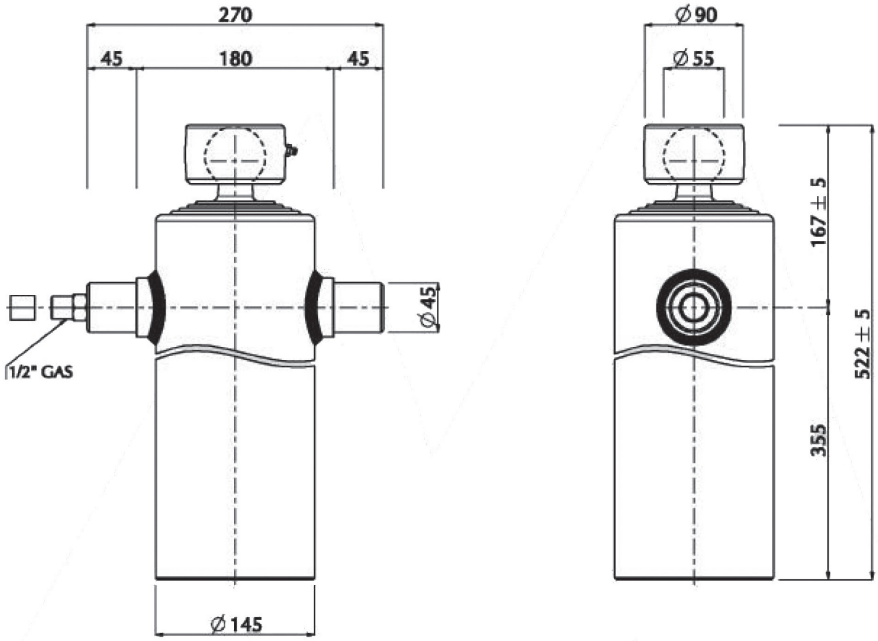

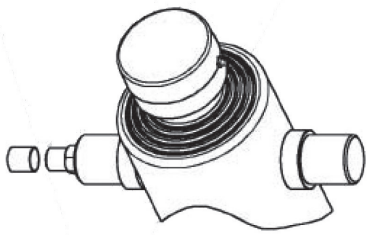

Typ 23 NV

Mariz Teleskopzylinder Hydraulikzylinder Typ 23 NV mit Kugelpfanne
145 x 4 x 1500

Hub: ..... 1500 mm
Stufen:.....4
Eigengewicht:.....44,65 Kg
Hubkraft: .....11,4 t
Ölmenge: .....14,0 Liter
Temperaturbereich:.....-30°C - 100°C
Arbeitsdruck max.:.....180 bar

Ø Stufen (mm): ..... 75 x 90 x 105 x 120
Tonnen 1. Stufe (150 bar) Ø 120.....17,0
Tonnen 2. Stufe (150 bar) Ø 105.....13,0
Tonnen 3. Stufe (150 bar) Ø 90.....9,5
Tonnen 4. Stufe (150 bar) Ø 75.....6,6

Made in Italy

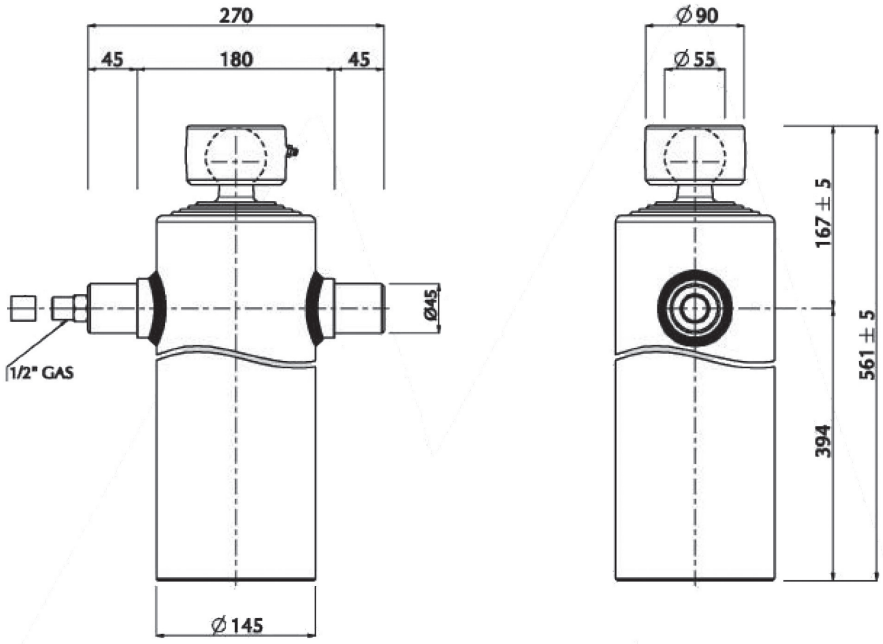

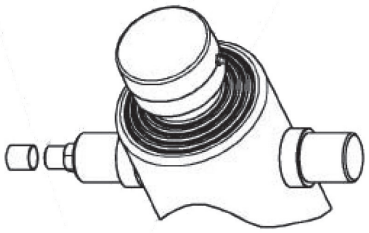

Typ 24 NV

Mariz Teleskopzylinder Hydraulikzylinder Typ 24 NV mit Kugelpfanne
145 x 4 x 1700

Hub: ..... 1700 mm
Stufen:.....4
Eigengewicht:.....48,5 Kg
Hubkraft: .....11,4 t
Ölmenge: .....15,8 Liter
Temperaturbereich:.....-30°C - 100°C
Arbeitsdruck max.:.....180 bar

Ø Stufen (mm): ..... 75 x 90 x 105 x 120
Tonnen 1. Stufe (150 bar) Ø 120.....17,0
Tonnen 2. Stufe (150 bar) Ø 105.....13,0
Tonnen 3. Stufe (150 bar) Ø 90.....9,5
Tonnen 4. Stufe (150 bar) Ø 75.....6,6

Made in Italy

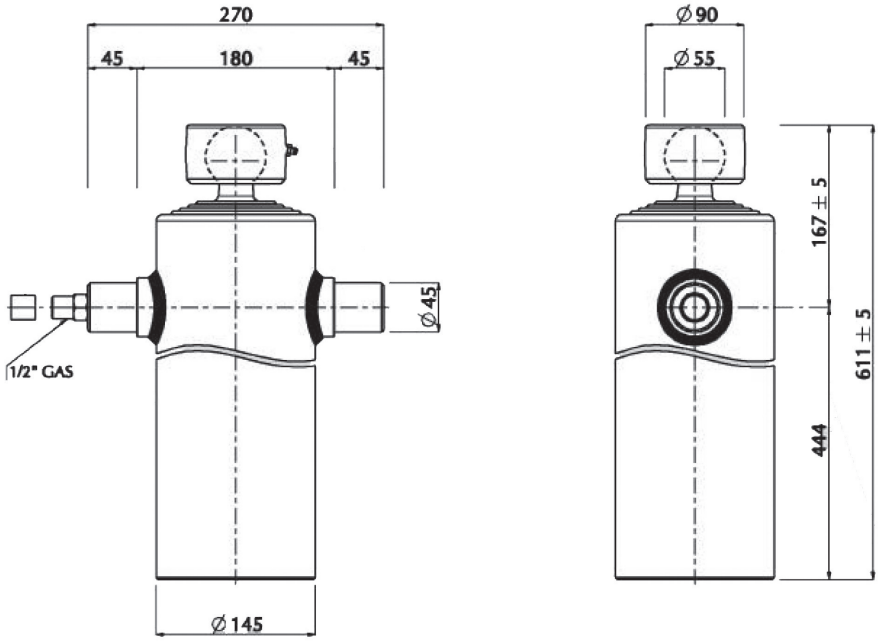

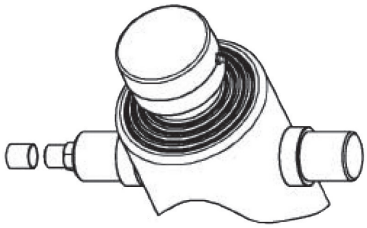

Typ 24LC NV

Mariz Teleskopzylinder Hydraulikzylinder Typ 24LC NV mit Kugelpfanne
145 x 4 x 2000

Hub: ..... 2000 mm
Stufen:.....4
Eigengewicht:.....54,8 Kg
Hubkraft: .....11,4 t
Ölmenge: .....18,6 Liter
Temperaturbereich:.....-30°C - 100°C
Arbeitsdruck max.:.....180 bar

Ø Stufen (mm): ..... 75 x 90 x 105 x 120
Tonnen 1. Stufe (150 bar) Ø 120.....17,0
Tonnen 2. Stufe (150 bar) Ø 105.....13,0
Tonnen 3. Stufe (150 bar) Ø 90.....9,5
Tonnen 4. Stufe (150 bar) Ø 75.....6,6

Made in Italy

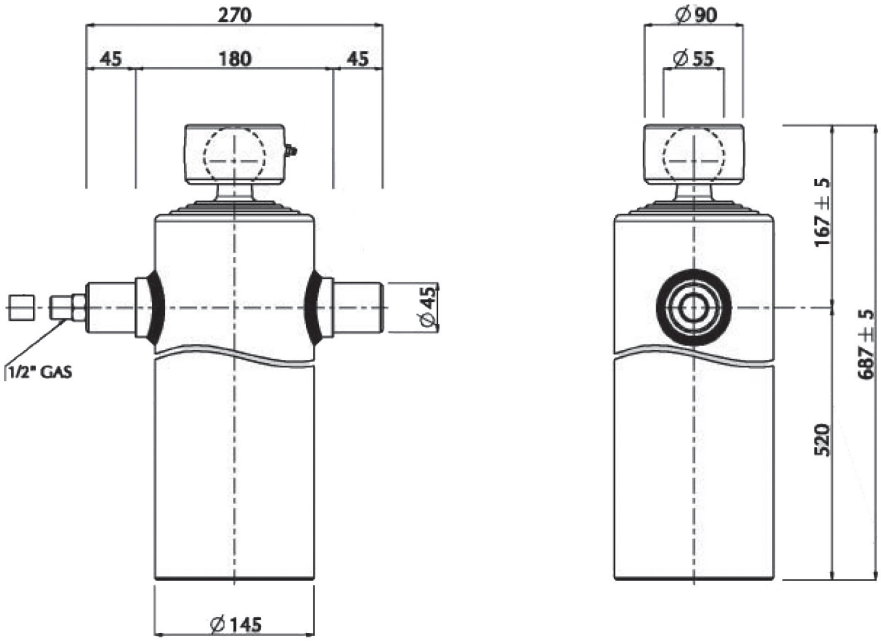

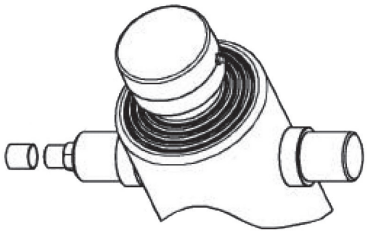

Typ 25CP

Mariz Teleskopzylinder Hydraulikzylinder Typ 25CP mit Kugelpfanne
170 x 5 x 960

Hub: ..... 960 mm
Stufen:.....5
Eigengewicht:.....35,95 Kg
Hubkraft: .....10,0 t
Ölmenge: .....7,1 Liter
Temperaturbereich:.....-30°C - 100°C
Arbeitsdruck max.:.....180 bar

Ø Stufen (mm): ..... 60 x 75 x 90 x 105 x 120
Tonnen 1. Stufe (150 bar) Ø 120.....17,0
Tonnen 2. Stufe (150 bar) Ø 105.....13,0
Tonnen 3. Stufe (150 bar) Ø 90.....9,5
Tonnen 4. Stufe (150 bar) Ø 75.....6,6
Tonnen 5. Stufe (150 bar) Ø 60.....4,2

Made in Italy

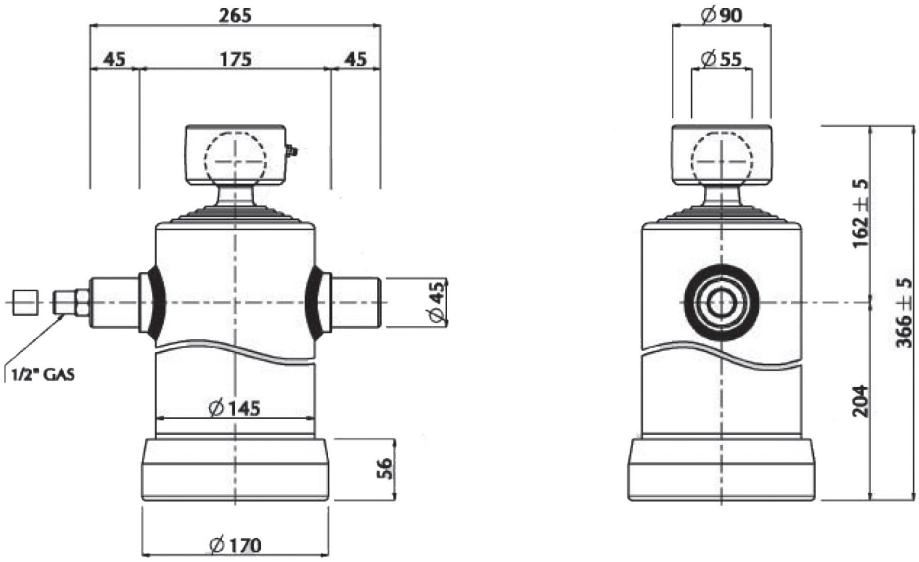

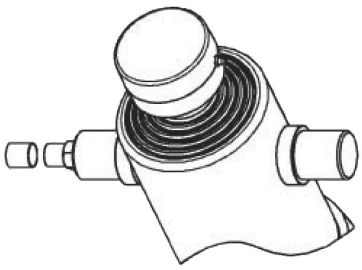

Typ 26

Mariz Teleskopzylinder Hydraulikzylinder Typ 26 mit Kugelpfanne
170 x 5 x 1250

Hub: ..... 1250 mm
Stufen:.....5
Eigengewicht:.....41,75 Kg
Hubkraft: .....10,0 t
Ölmenge: .....9,3 Liter
Temperaturbereich:.....-30°C - 100°C
Arbeitsdruck max.:.....180 bar

Ø Stufen (mm): ..... 60 x 75 x 90 x 105 x 120
Tonnen 1. Stufe (150 bar) Ø 120.....17,0
Tonnen 2. Stufe (150 bar) Ø 105.....13,0
Tonnen 3. Stufe (150 bar) Ø 90.....9,5
Tonnen 4. Stufe (150 bar) Ø 75.....6,6
Tonnen 5. Stufe (150 bar) Ø 60.....4,2

Made in Italy

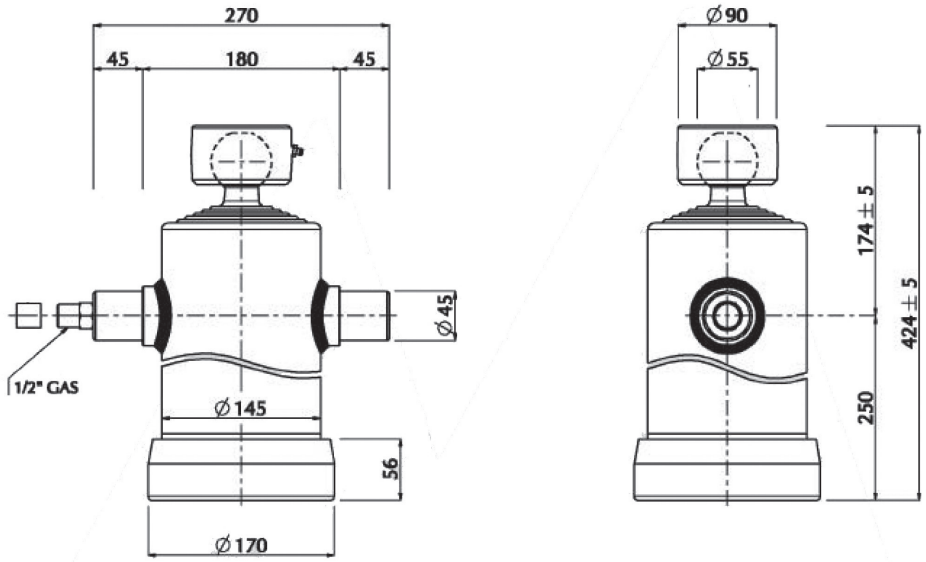

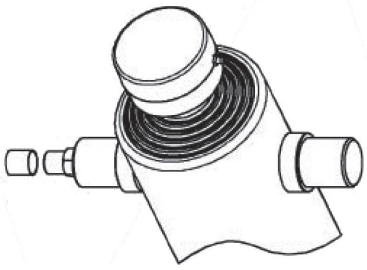

Typ 27

Mariz Teleskopzylinder Hydraulikzylinder Typ 27 mit Kugelpfanne
170 x 5 x 1500

Hub: ..... 1500 mm
Stufen:.....5
Eigengewicht:.....47,3 Kg
Hubkraft: .....10,0 t
Ölmenge: .....11,2 Liter
Temperaturbereich:.....-30°C - 100°C
Arbeitsdruck max.:.....180 bar

Ø Stufen (mm): ..... 60 x 75 x 90 x 105 x 120
Tonnen 1. Stufe (150 bar) Ø 120.....17,0
Tonnen 2. Stufe (150 bar) Ø 105.....13,0
Tonnen 3. Stufe (150 bar) Ø 90.....9,5
Tonnen 4. Stufe (150 bar) Ø 75.....6,6
Tonnen 5. Stufe (150 bar) Ø 60.....4,2

Made in Italy

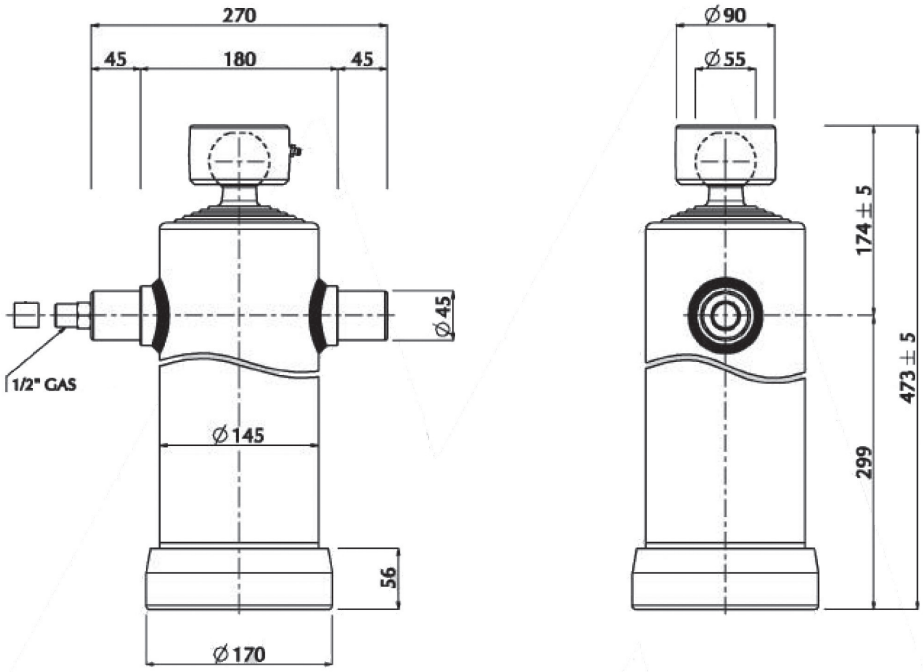

Typ 22A NV

Mariz Teleskopzylinder Hydraulikzylinder Typ 22A NV mit Kugelpfanne
145 x 5 x 1680

Hub: ..... 1500 mm
Stufen:.....5
Eigengewicht:.....49,45 Kg
Hubkraft: .....10,0 t
Ölmenge: .....12,5 Liter
Temperaturbereich:.....-30°C - 100°C
Arbeitsdruck max.:.....180 bar

Ø Stufen (mm): ..... 60 x 75 x 90 x 105 x 120
Tonnen 1. Stufe (150 bar) Ø 120.....17,0
Tonnen 2. Stufe (150 bar) Ø 105.....13,0
Tonnen 3. Stufe (150 bar) Ø 90.....9,5
Tonnen 4. Stufe (150 bar) Ø 75.....6,6
Tonnen 5. Stufe (150 bar) Ø 60.....4,2

Made in Italy

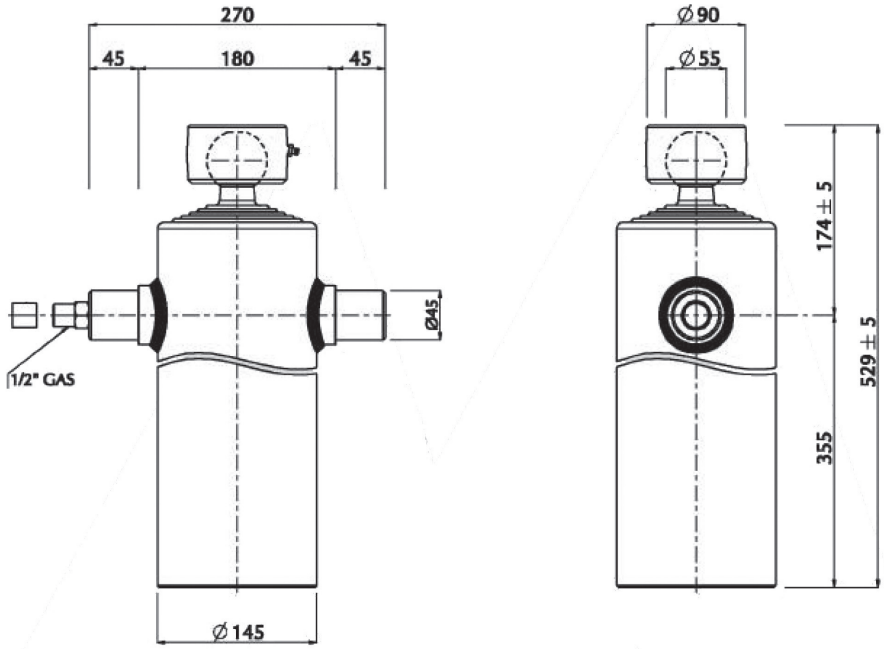

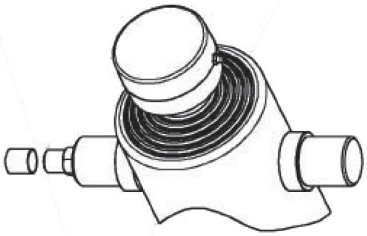

Typ 28 NV

Mariz Teleskopzylinder Hydraulikzylinder Typ 28 NV mit Kugelpfanne
145 x 5 x 1875

Hub: ..... 1875 mm
Stufen:.....5
Eigengewicht:.....53,55 Kg
Hubkraft: .....10,0 t
Ölmenge: .....14,0 Liter
Temperaturbereich:.....-30°C - 100°C
Arbeitsdruck max.:.....180 bar

Ø Stufen (mm): ..... 60 x 75 x 90 x 105 x 120
Tonnen 1. Stufe (150 bar) Ø 120.....17,0
Tonnen 2. Stufe (150 bar) Ø 105.....13,0
Tonnen 3. Stufe (150 bar) Ø 90.....9,5
Tonnen 4. Stufe (150 bar) Ø 75.....6,6
Tonnen 5. Stufe (150 bar) Ø 60.....4,2

Made in Italy

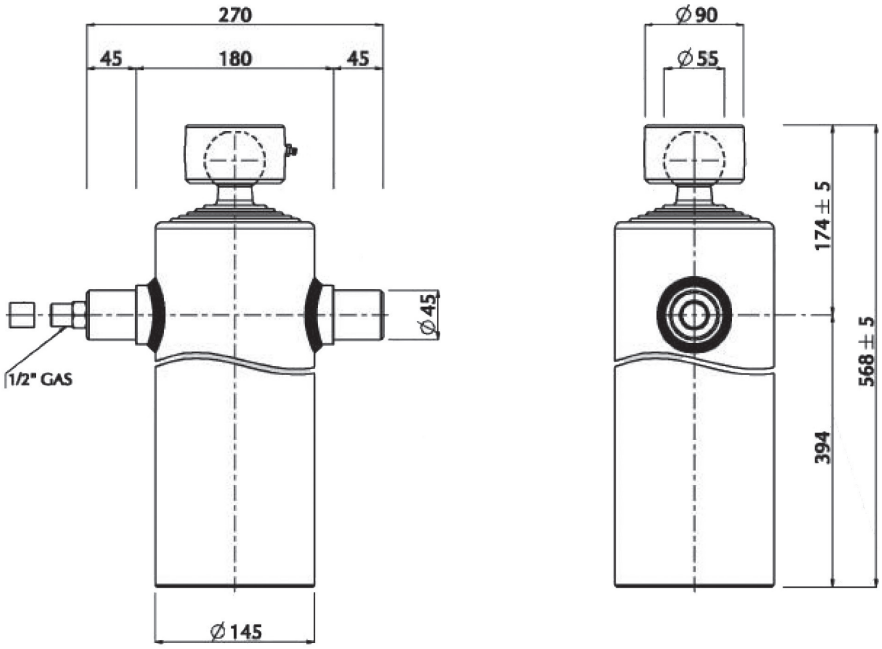

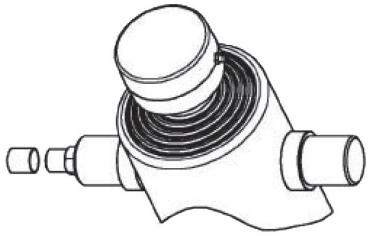

Typ 28B NV

Mariz Teleskopzylinder Hydraulikzylinder Typ 28B NV mit Kugelpfanne
145 x 5 x 2125

Hub: ..... 2125 mm
Stufen:.....5
Eigengewicht:.....58,5 Kg
Hubkraft: .....10,0 t
Ölmenge: .....15,8 Liter
Temperaturbereich:.....-30°C - 100°C
Arbeitsdruck max.:.....180 bar

Ø Stufen (mm): ..... 60 x 75 x 90 x 105 x 120
Tonnen 1. Stufe (150 bar) Ø 120.....17,0
Tonnen 2. Stufe (150 bar) Ø 105.....13,0
Tonnen 3. Stufe (150 bar) Ø 90.....9,5
Tonnen 4. Stufe (150 bar) Ø 75.....6,6
Tonnen 5. Stufe (150 bar) Ø 60.....4,2

Made in Italy

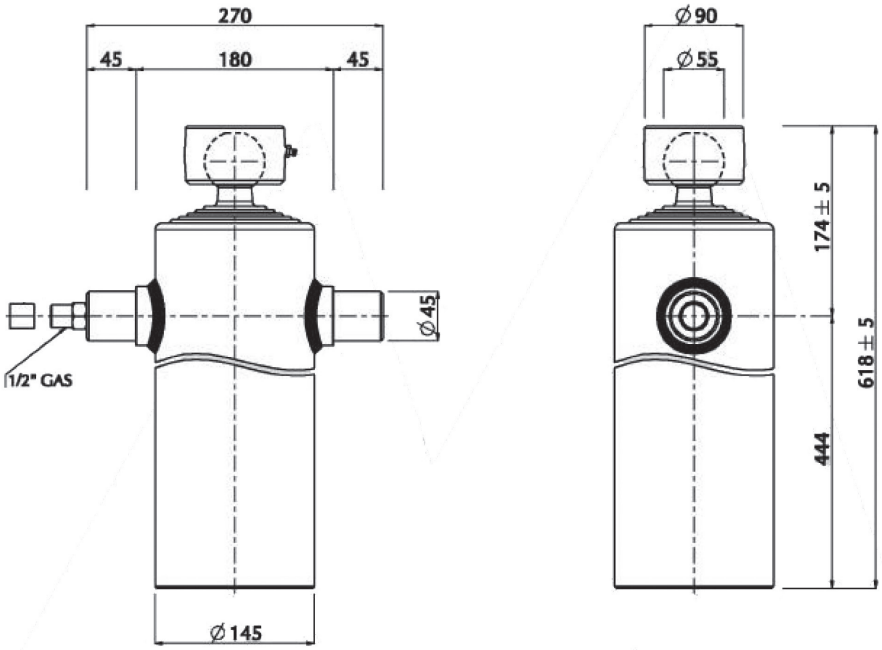

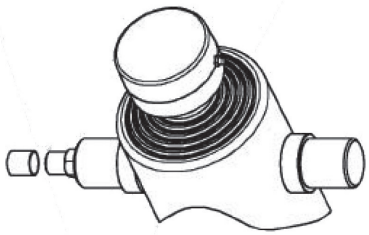

Typ 28AB NV

Mariz Teleskopzylinder Hydraulikzylinder Typ 28AB NV mit Kugelpfanne
145 x 5 x 2500

Hub: ..... 2500 mm
Stufen:.....5
Eigengewicht:.....66,45 Kg
Hubkraft: .....10,0 t
Ölmenge: .....18,6 Liter
Temperaturbereich:.....-30°C - 100°C
Arbeitsdruck max.:.....180 bar

Ø Stufen (mm): ..... 60 x 75 x 90 x 105 x 120
Tonnen 1. Stufe (150 bar) Ø 120.....17,0
Tonnen 2. Stufe (150 bar) Ø 105.....13,0
Tonnen 3. Stufe (150 bar) Ø 90.....9,5
Tonnen 4. Stufe (150 bar) Ø 75.....6,6
Tonnen 5. Stufe (150 bar) Ø 60.....4,2

Made in Italy

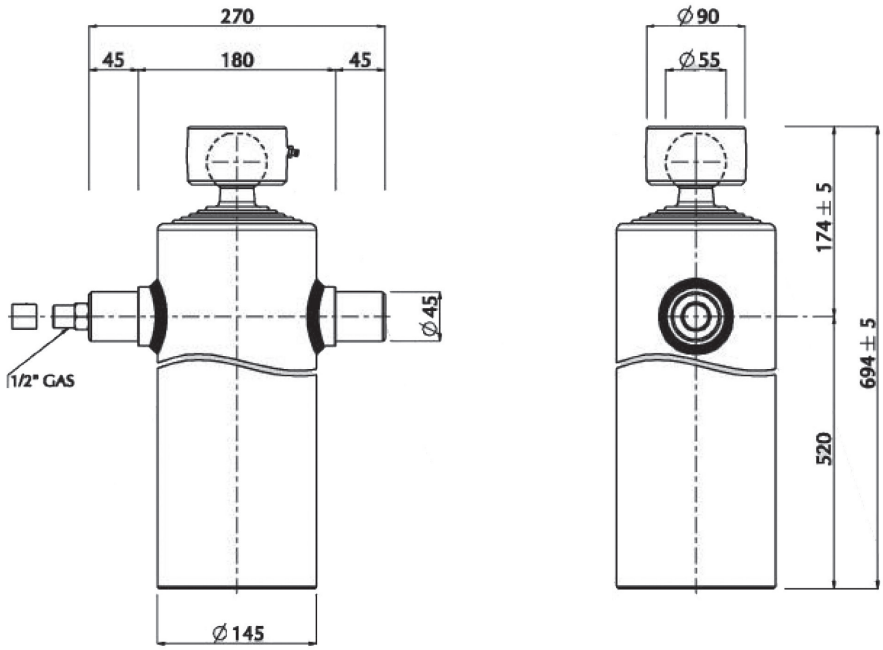

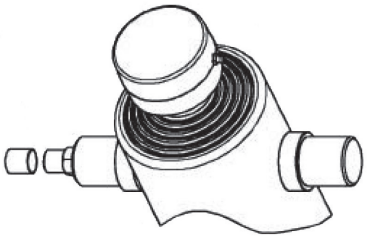

Typ 26A

Mariz Teleskopzylinder Hydraulikzylinder Typ 26A mit Kugelpfanne
145 x 6 x 1500

Hub: ..... 1500 mm
Stufen:.....6
Eigengewicht:.....40,15 Kg
Hubkraft: .....8,7 t
Ölmenge: .....9,8 Liter
Temperaturbereich:.....-30°C - 100°C
Arbeitsdruck max.:.....180 bar

Ø Stufen (mm): ..... 45 x 60 x 75 x 90 x 105 x 120
Tonnen 1. Stufe (150 bar) Ø 120.....17,0
Tonnen 2. Stufe (150 bar) Ø 105.....13,0
Tonnen 3. Stufe (150 bar) Ø 90.....9,5
Tonnen 4. Stufe (150 bar) Ø 75.....6,6
Tonnen 5. Stufe (150 bar) Ø 60.....4,2
Tonnen 6. Stufe (150 bar) Ø 45.....2,4

Made in Italy

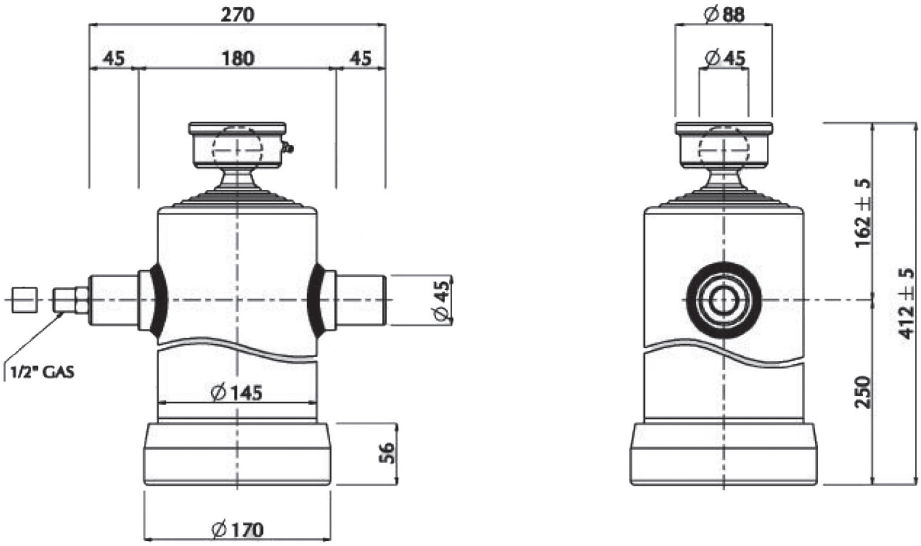

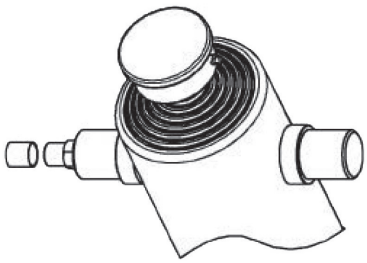

Typ 31

Mariz Teleskopzylinder Hydraulikzylinder Typ 31 mit Kugelpfanne
195 x 4 x 1200

Art.-Nr.: 17400710

Hub: ..... 1200 mm
Stufen:.....4
Eigengewicht:.....51,1 Kg
Hubkraft: .....15,5 t
Ölmenge: .....15,1 Liter
Temperaturbereich:.....-30°C - 100°C
Arbeitsdruck max.:.....180 bar

Ø Stufen (mm): ..... 90 x 105 x 120 x 140
Tonnen 1. Stufe (150 bar) Ø 140.....23,1
Tonnen 2. Stufe (150 bar) Ø 120.....17,0
Tonnen 3. Stufe (150 bar) Ø 105.....13,0
Tonnen 4. Stufe (150 bar) Ø 90.....9,5

Made in Italy

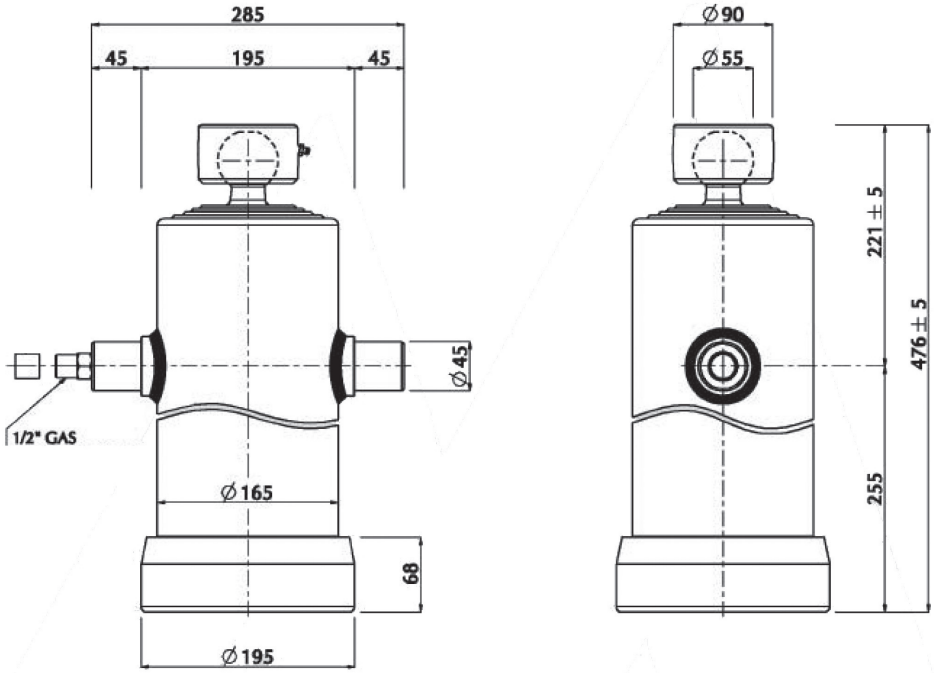

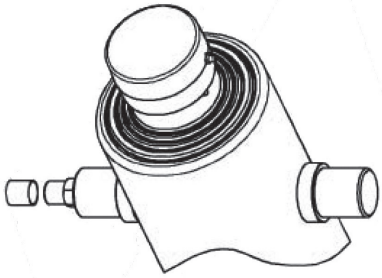

sofort lieferbar

Typ 31C NV

Mariz Teleskopzylinder Hydraulikzylinder Typ 31C NV mit Kugelpfanne
165 x 4 x 1700

Hub: ..... 1700 mm
Stufen:.....4
Eigengewicht:.....61,8 Kg
Hubkraft: .....15,5 t
Ölmenge: .....21,4 Liter
Temperaturbereich:.....-30°C - 100°C
Arbeitsdruck max.:.....180 bar

Ø Stufen (mm): ..... 90 x 105 x 120 x 140
Tonnen 1. Stufe (150 bar) Ø 140.....23,1
Tonnen 2. Stufe (150 bar) Ø 120.....17,0
Tonnen 3. Stufe (150 bar) Ø 105.....13,0
Tonnen 4. Stufe (150 bar) Ø 90.....9,5

Made in Italy

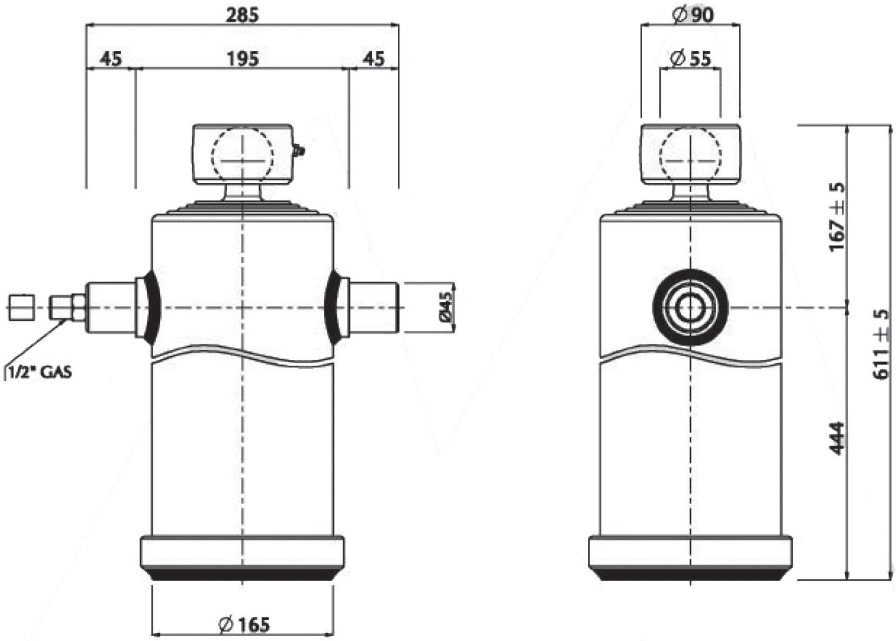

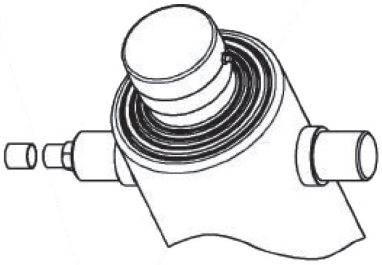

Typ 31LC NV

Mariz Teleskopzylinder Hydraulikzylinder Typ 31LC NV mit Kugelpfanne
165 x 4 x 2000

Hub: ..... 2000 mm
Stufen:.....4
Eigengewicht:.....69,9 Kg
Hubkraft: .....15,5 t
Ölmenge: .....25,2 Liter
Temperaturbereich:.....-30°C - 100°C
Arbeitsdruck max.:.....180 bar

Ø Stufen (mm): ..... 90 x 105 x 120 x 140
Tonnen 1. Stufe (150 bar) Ø 140.....23,1
Tonnen 2. Stufe (150 bar) Ø 120.....17,0
Tonnen 3. Stufe (150 bar) Ø 105.....13,0
Tonnen 4. Stufe (150 bar) Ø 90.....9,5

Made in Italy

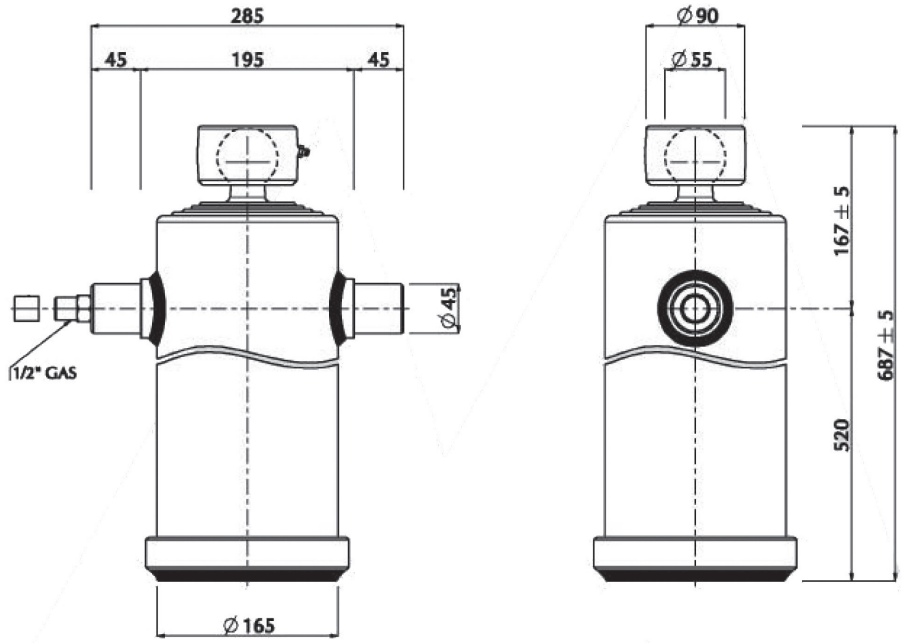

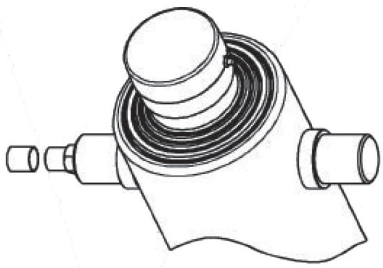

Typ 311518

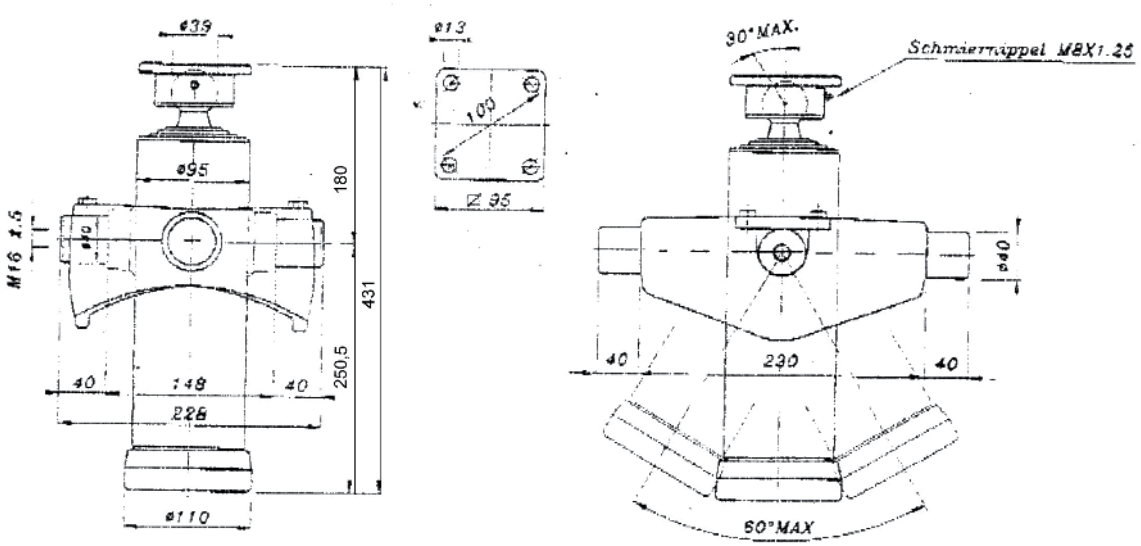

Hub mm	Stufen Ø mm		
	I	II	III
900	75	60	45

Druckkraft bei 200 bar Ton		
I	II	III
8,8	5,7	3,2

Betriebsdruck max.	200 bar
Tragkraft Kugel Ø 39mm	4 to
Tragkraft Kardanring max.	10 to
Betriebstemperatur	-30 ° C +100 ° C
Hubvolumen	2,7 dm ³
Gewicht Kippzylinder	19,7 kg
Gewicht Kardanring Typ3	8,2 kg
Verzinkt	15 µm +/- 5
Hartverchromt	25 µm +/- 5

Typ 32 NV

Mariz Teleskopzylinder Hydraulikzylinder Typ 32 NV mit Kugelpfanne
165 x 5 x 1500

Hub: ..... 1500 mm
Stufen:.....5
Eigengewicht:.....51,8 Kg
Hubkraft: .....13,7 t
Ölmenge: .....16,1 Liter
Temperaturbereich:.....-30°C - 100°C
Arbeitsdruck max.:.....180 bar

Ø Stufen (mm): ..... 75 x 90 x 105 x 120 x 140
Tonnen 1. Stufe (150 bar) Ø 140.....23,1
Tonnen 2. Stufe (150 bar) Ø 120.....17,0
Tonnen 3. Stufe (150 bar) Ø 105.....13,0
Tonnen 4. Stufe (150 bar) Ø 90.....9,5
Tonnen 5. Stufe (150 bar) Ø 75.....6,6

Made in Italy

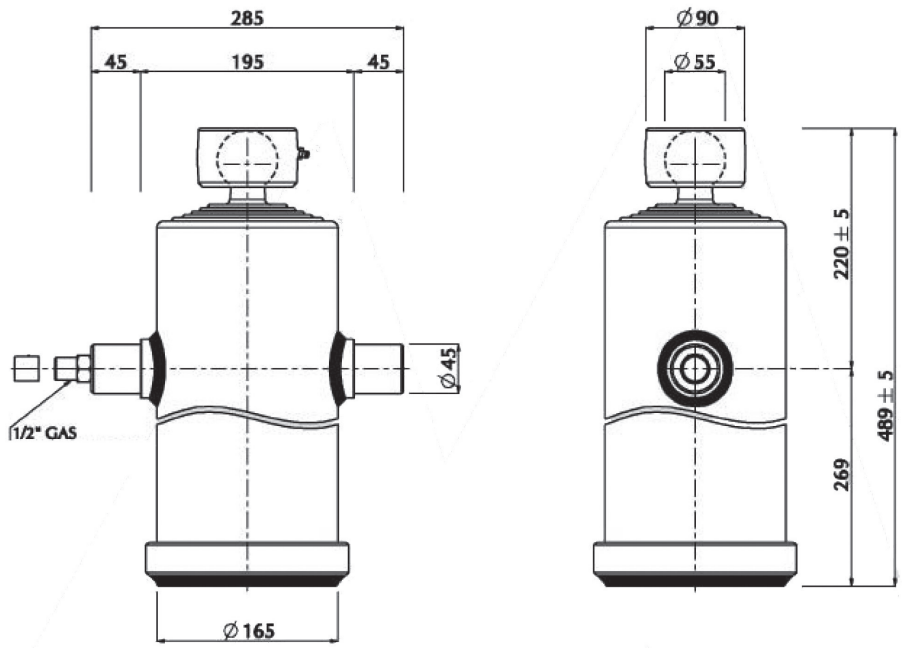

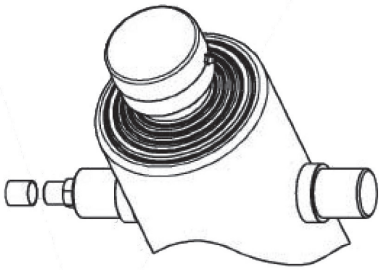

Typ 29 NV

Mariz Teleskopzylinder Hydraulikzylinder Typ 29 NV mit Kugelpfanne
165 x 5 x 1875

Hub: ..... 1875 mm
Stufen:.....5
Eigengewicht:.....59,55 Kg
Hubkraft: .....13,7 t
Ölmenge: .....20,2 Liter
Temperaturbereich:.....-30°C - 100°C
Arbeitsdruck max.:.....180 bar

Ø Stufen (mm): ..... 75 x 90 x 105 x 120 x 140
Tonnen 1. Stufe (150 bar) Ø 140.....23,1
Tonnen 2. Stufe (150 bar) Ø 120.....17,0
Tonnen 3. Stufe (150 bar) Ø 105.....13,0
Tonnen 4. Stufe (150 bar) Ø 90.....9,5
Tonnen 5. Stufe (150 bar) Ø 75.....6,6

Made in Italy

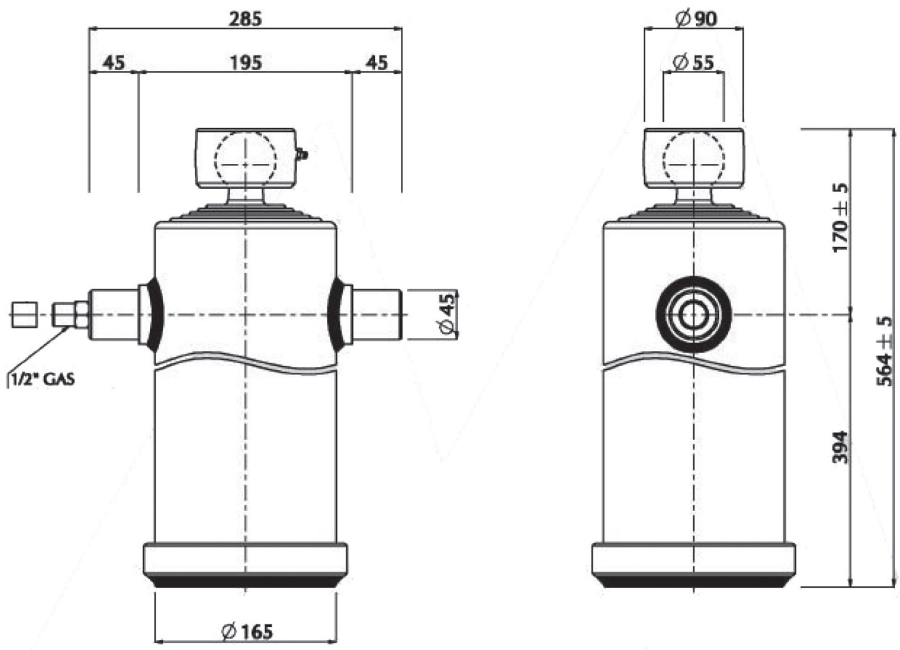

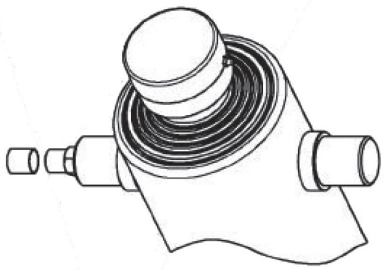

Typ 31AB NV

Mariz Teleskopzylinder Hydraulikzylinder Typ 31AB NV mit Kugelpfanne
165 x 5 x 2500

Hub: ..... 2500 mm
Stufen:.....5
Eigengewicht:.....74,25 Kg
Hubkraft: .....13,7 t
Ölmenge: .....26,9 Liter
Temperaturbereich:.....-30°C - 100°C
Arbeitsdruck max.:.....180 bar

Ø Stufen (mm): ..... 75 x 90 x 105 x 120 x 140
Tonnen 1. Stufe (150 bar) Ø 140.....23,1
Tonnen 2. Stufe (150 bar) Ø 120.....17,0
Tonnen 3. Stufe (150 bar) Ø 105.....13,0
Tonnen 4. Stufe (150 bar) Ø 90.....9,5
Tonnen 5. Stufe (150 bar) Ø 75.....6,6

Made in Italy

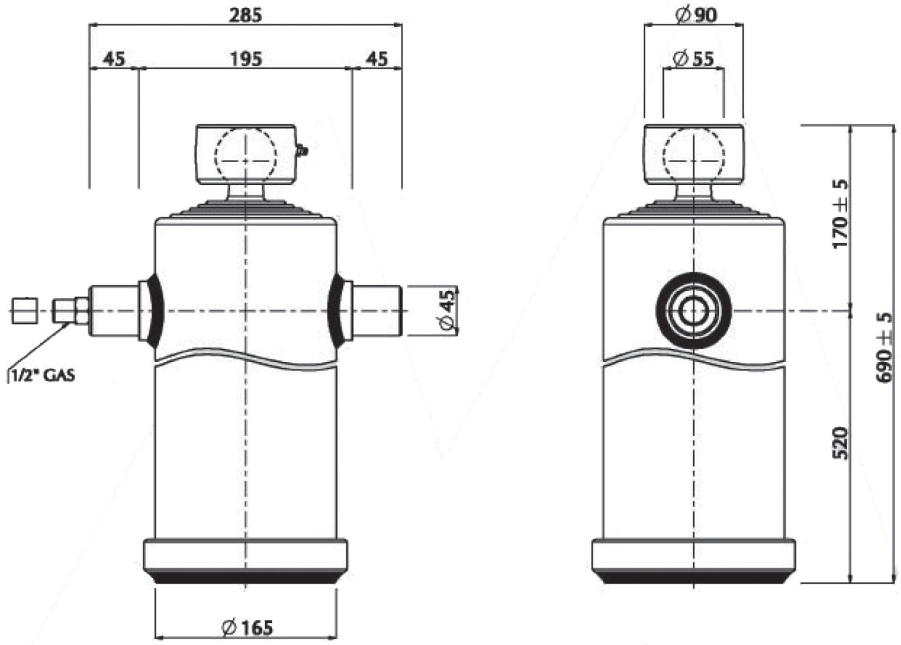

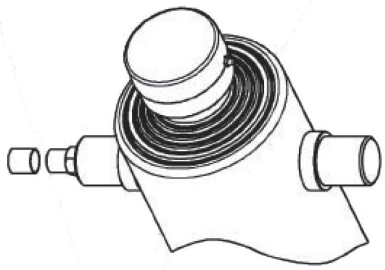

Typ 33A NV

Mariz Teleskopzylinder Hydraulikzylinder Typ 33A NV mit Kugelpfanne
165 x 6 x 1500

Hub: ..... 1500 mm
Stufen:.....6
Eigengewicht:.....52,35 Kg
Hubkraft: .....12,1 t
Ölmenge: .....13,4 Liter
Temperaturbereich:.....-30°C - 100°C
Arbeitsdruck max.:.....180 bar

Ø Stufen (mm): ..... 60 x 75 x 90 x 105 x 120 x 140
Tonnen 1. Stufe (150 bar) Ø 140.....23,1
Tonnen 2. Stufe (150 bar) Ø 120.....17,0
Tonnen 3. Stufe (150 bar) Ø 105.....13,0
Tonnen 4. Stufe (150 bar) Ø 90.....9,5
Tonnen 5. Stufe (150 bar) Ø 75.....6,6
Tonnen 6. Stufe (150 bar) Ø 60.....4,2

Made in Italy

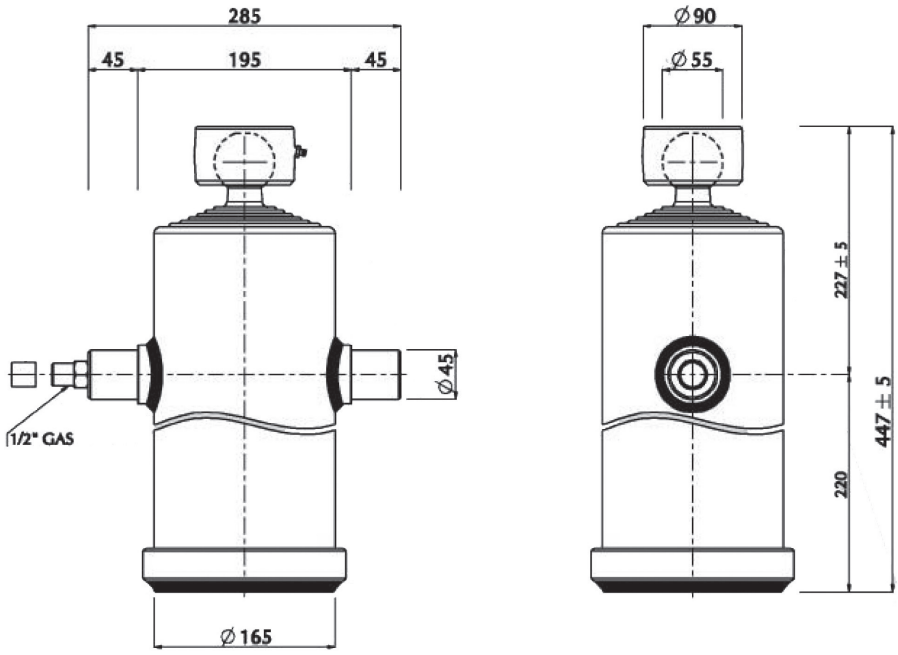

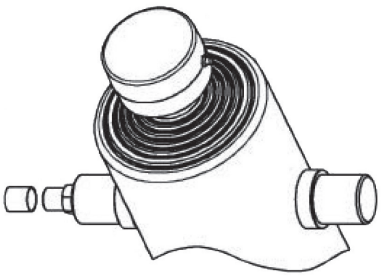

Typ 33 NV

Mariz Teleskopzylinder Hydraulikzylinder Typ 33 NV mit Kugelpfanne
165 x 6 x 1800

Hub: ..... 1800 mm
Stufen:.....6
Eigengewicht:.....58,6 Kg
Hubkraft: .....12,1 t
Ölmenge: .....16,1 Liter
Temperaturbereich:.....-30°C - 100°C
Arbeitsdruck max.:.....180 bar

Ø Stufen (mm): ..... 60 x 75 x 90 x 105 x 120 x 140
Tonnen 1. Stufe (150 bar) Ø 140.....23,1
Tonnen 2. Stufe (150 bar) Ø 120.....17,0
Tonnen 3. Stufe (150 bar) Ø 105.....13,0
Tonnen 4. Stufe (150 bar) Ø 90.....9,5
Tonnen 5. Stufe (150 bar) Ø 75.....6,6
Tonnen 6. Stufe (150 bar) Ø 60.....4,2

Made in Italy

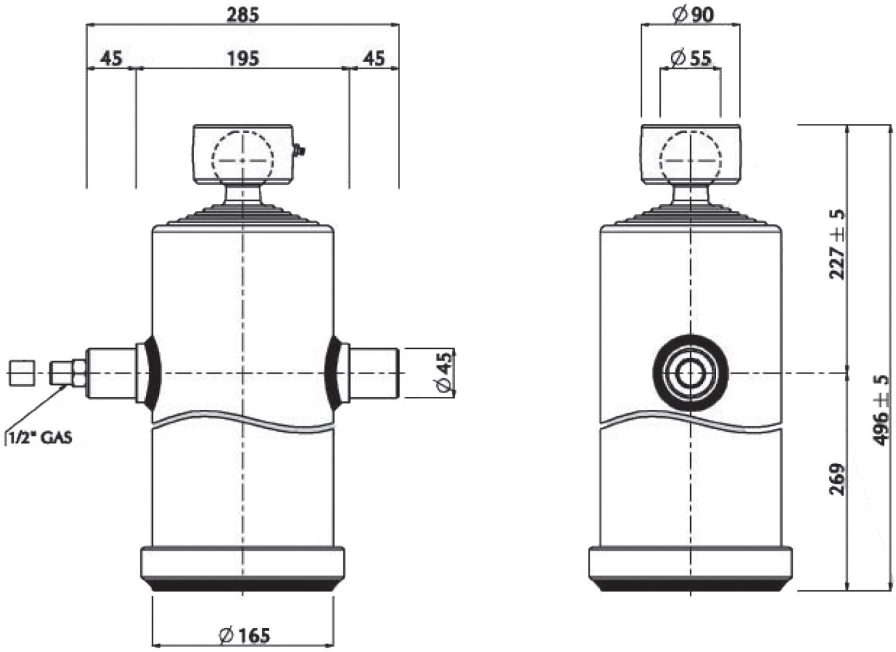

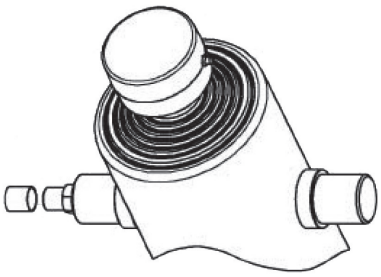

Typ 30 NV

Mariz Teleskopzylinder Hydraulikzylinder Typ 30 NV mit Kugelpfanne
165 x 6 x 2250

Hub: ..... 2250 mm
Stufen:.....6
Eigengewicht:.....69,25 Kg
Hubkraft: .....12,1 t
Ölmenge: .....19,2 Liter
Temperaturbereich:.....-30°C - 100°C
Arbeitsdruck max.:.....180 bar

Ø Stufen (mm): ..... 60 x 75 x 90 x 105 x 120 x 140
Tonnen 1. Stufe (150 bar) Ø 140.....23,1
Tonnen 2. Stufe (150 bar) Ø 120.....17,0
Tonnen 3. Stufe (150 bar) Ø 105.....13,0
Tonnen 4. Stufe (150 bar) Ø 90.....9,5
Tonnen 5. Stufe (150 bar) Ø 75.....6,6
Tonnen 6. Stufe (150 bar) Ø 60.....4,2

Made in Italy

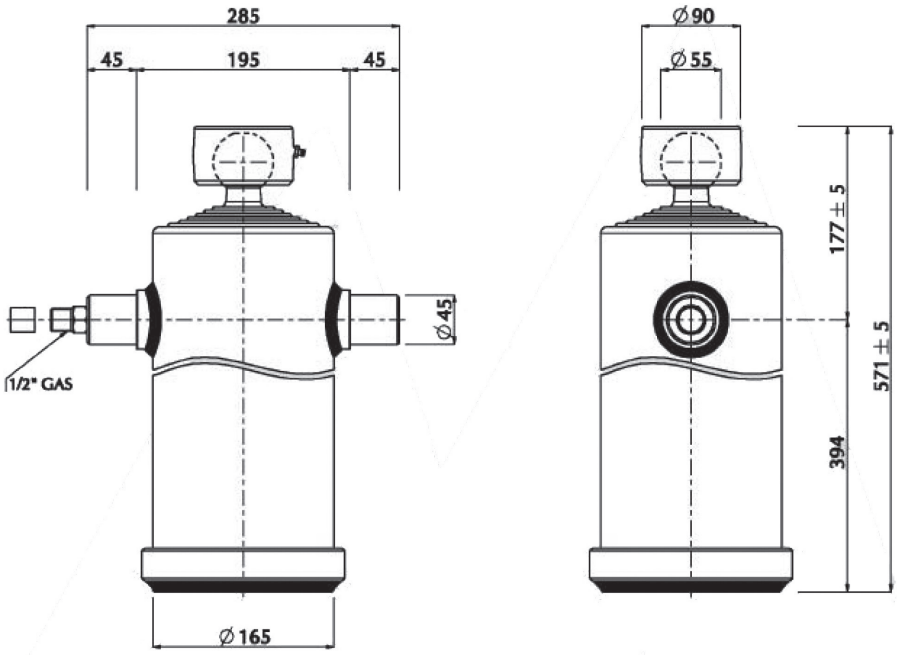

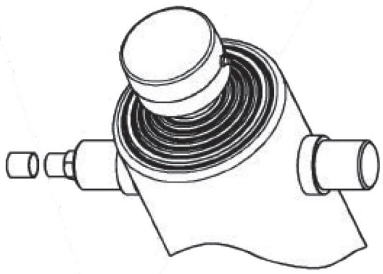

Typ 33SB

Mariz Teleskopzylinder Hydraulikzylinder Typ 33SB mit Kugelpfanne
195 x 7 x 910

Hub: ..... 910 mm
Stufen:.....7
Eigengewicht:.....37,45 Kg
Hubkraft: .....10,7 t
Ölmenge: .....7,2 Liter
Temperaturbereich:.....-30°C - 100°C
Arbeitsdruck max.:.....180 bar

Ø Stufen (mm): ..... 45 x 60 x 75 x 90 x 105 x 120 x 140
Tonnen 1. Stufe (150 bar) Ø 140.....23,1
Tonnen 2. Stufe (150 bar) Ø 120.....17,0
Tonnen 3. Stufe (150 bar) Ø 105.....13,0
Tonnen 4. Stufe (150 bar) Ø 90.....9,5
Tonnen 5. Stufe (150 bar) Ø 75.....6,6
Tonnen 6. Stufe (150 bar) Ø 60.....4,2
Tonnen 7. Stufe (150 bar) Ø 45.....2,4

Made in Italy

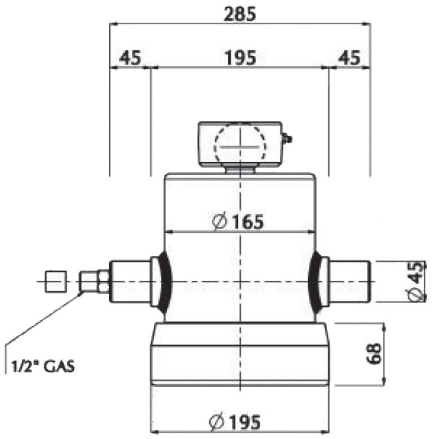

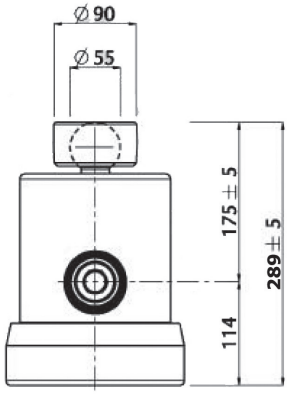

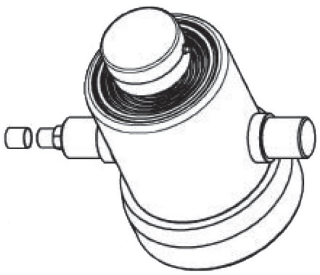

Typ 40

Mariz Teleskopzylinder Hydraulikzylinder Typ 40 mit Kugelpfanne
185 x 5 x 1450

Hub: ..... 1450 mm
Stufen:.....5
Eigengewicht:.....70,9 Kg
Hubkraft: .....18,6 t
Ölmenge: .....20,8 Liter
Temperaturbereich:.....-30°C - 100°C
Arbeitsdruck max.:.....200 bar

Ø Stufen (mm): ..... 90 x 105 x 120 x 140 x 160
Tonnen 1. Stufe (150 bar) Ø 160.....30,2
Tonnen 2. Stufe (150 bar) Ø 140.....23,1
Tonnen 3. Stufe (150 bar) Ø 120.....17,0
Tonnen 4. Stufe (150 bar) Ø 105.....13,0
Tonnen 5. Stufe (150 bar) Ø 90.....9,5

Made in Italy

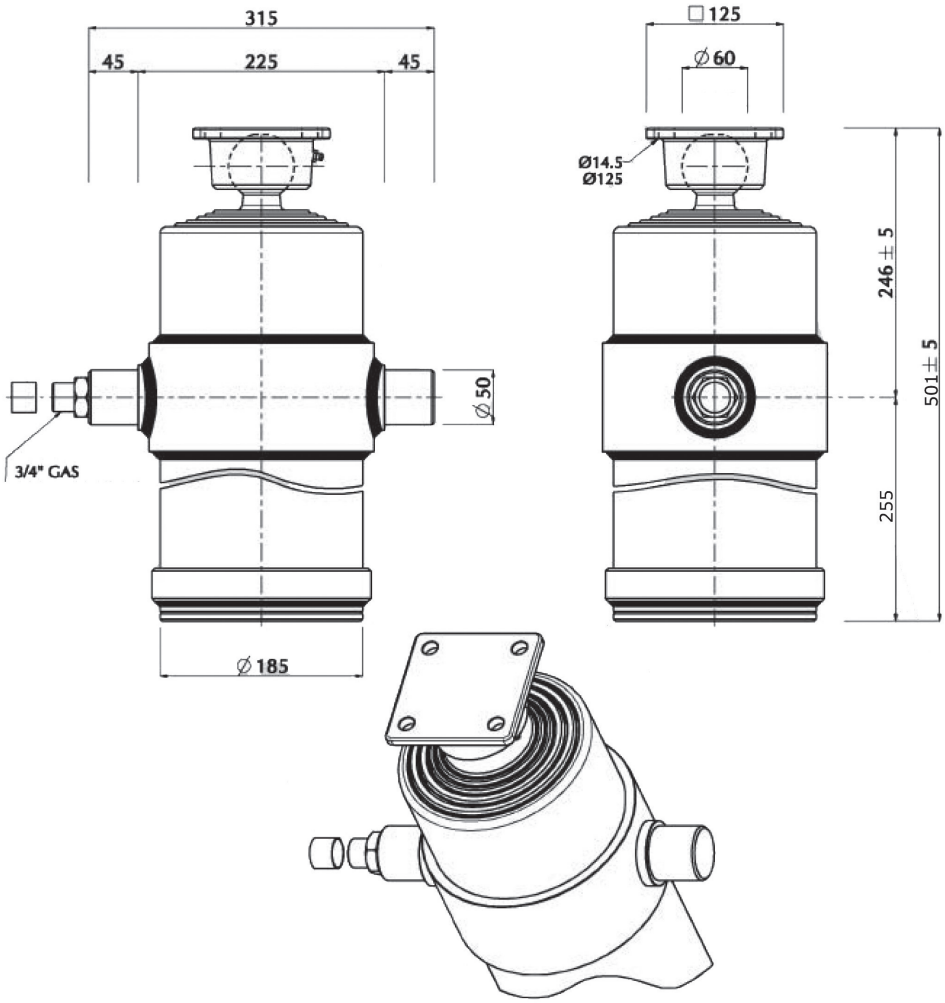

Typ 41

Mariz Teleskopzylinder Hydraulikzylinder Typ 41 mit Kugelpfanne
185 x 6 x 1750

Hub: ..... 1750 mm
Stufen:.....6
Eigengewicht:.....73,6 Kg
Hubkraft: .....18,6 t
Ölmenge: .....21,96 Liter
Temperaturbereich:.....-30°C - 100°C
Arbeitsdruck max.:.....200 bar

Ø Stufen (mm): ..... 75 x 90 x 105 x 120 x 140 x 160
Tonnen 1. Stufe (150 bar) Ø 160.....30,2
Tonnen 2. Stufe (150 bar) Ø 140.....23,1
Tonnen 3. Stufe (150 bar) Ø 120.....17,0
Tonnen 4. Stufe (150 bar) Ø 105.....13,0
Tonnen 5. Stufe (150 bar) Ø 90.....9,5
Tonnen 6. Stufe (150 bar) Ø 75.....6,6

Made in Italy

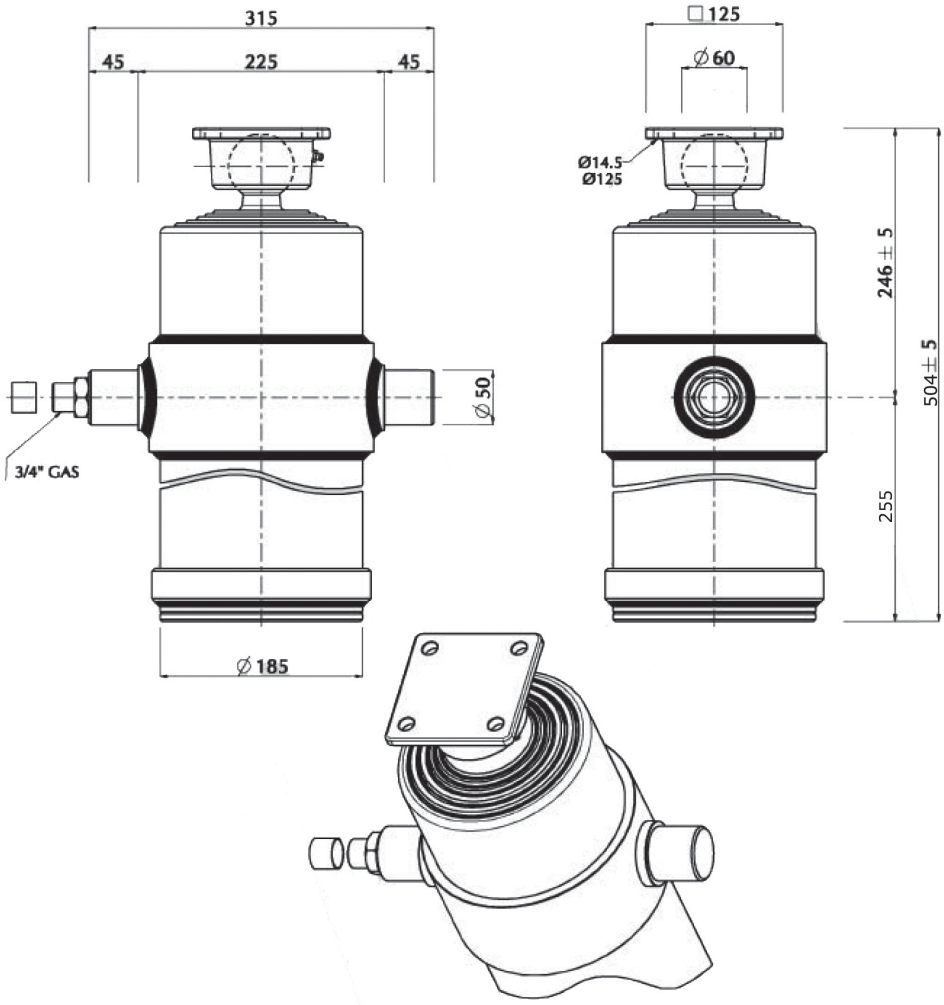

Typ 42

Mariz Teleskopzylinder Hydraulikzylinder Typ 42 mit Kugelpfanne
185 x 6 x 1750

Hub: ..... 2000 mm
Stufen:.....4
Eigengewicht:.....92,65 Kg
Hubkraft: .....20,8 t
Ölmenge: .....33,4 Liter
Temperaturbereich:.....-30°C - 100°C
Arbeitsdruck max.:.....200 bar

Ø Stufen (mm): ..... 105 x 120 x 140 x 160
Tonnen 1. Stufe (150 bar) Ø 160.....30,2
Tonnen 2. Stufe (150 bar) Ø 140.....23,1
Tonnen 3. Stufe (150 bar) Ø 120.....17,0
Tonnen 4. Stufe (150 bar) Ø 105.....13,0

Made in Italy

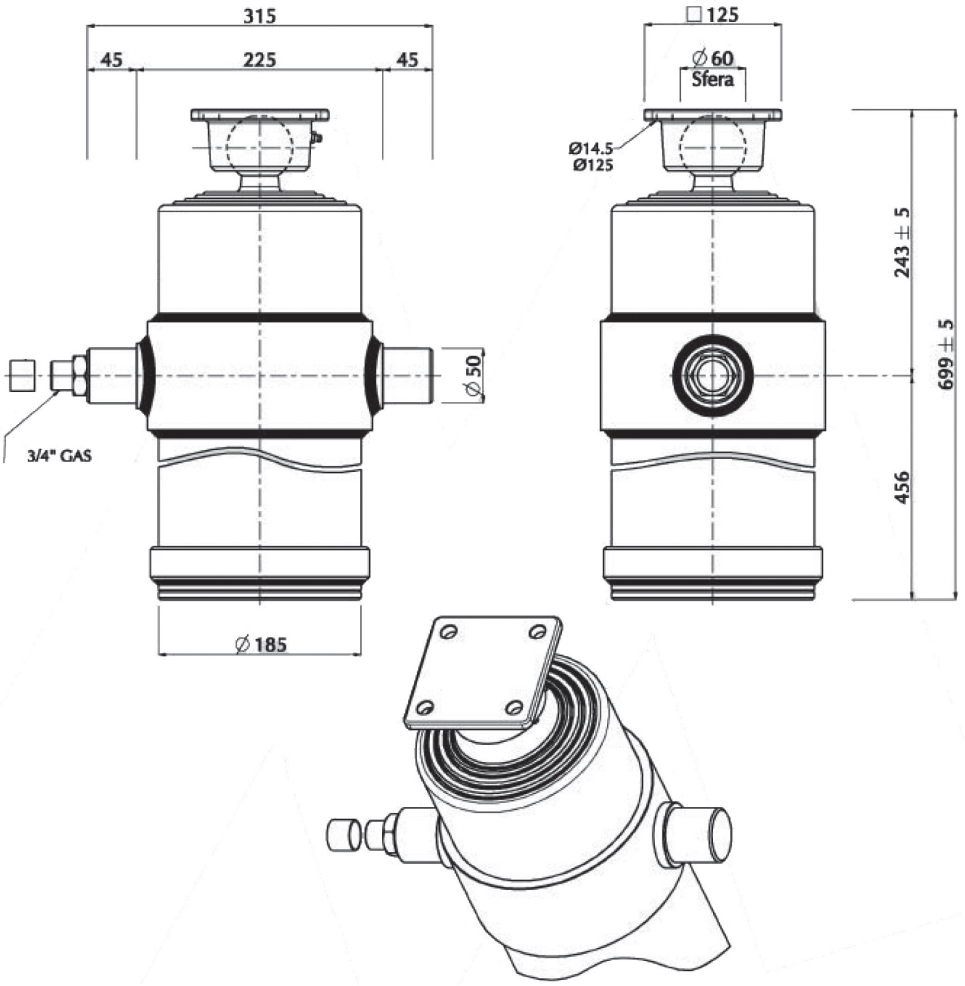

Typ 45

Mariz Teleskopzylinder Hydraulikzylinder Typ 45 mit Kugelpfanne
185 x 5 x 2500

Hub: ..... 2500 mm
Stufen:.....5
Eigengewicht:.....92,65 Kg
Hubkraft: .....18,6 t
Ölmenge: .....35,9 Liter
Temperaturbereich:.....-30°C - 100°C
Arbeitsdruck max.:.....200 bar

Ø Stufen (mm): ..... 90 x 105 x 120 x 140 x 160
Tonnen 1. Stufe (150 bar) Ø 160.....30,2
Tonnen 2. Stufe (150 bar) Ø 140.....23,1
Tonnen 3. Stufe (150 bar) Ø 120.....17,0
Tonnen 4. Stufe (150 bar) Ø 105.....13,0
Tonnen 5. Stufe (150 bar) Ø 90.....9,5

Made in Italy

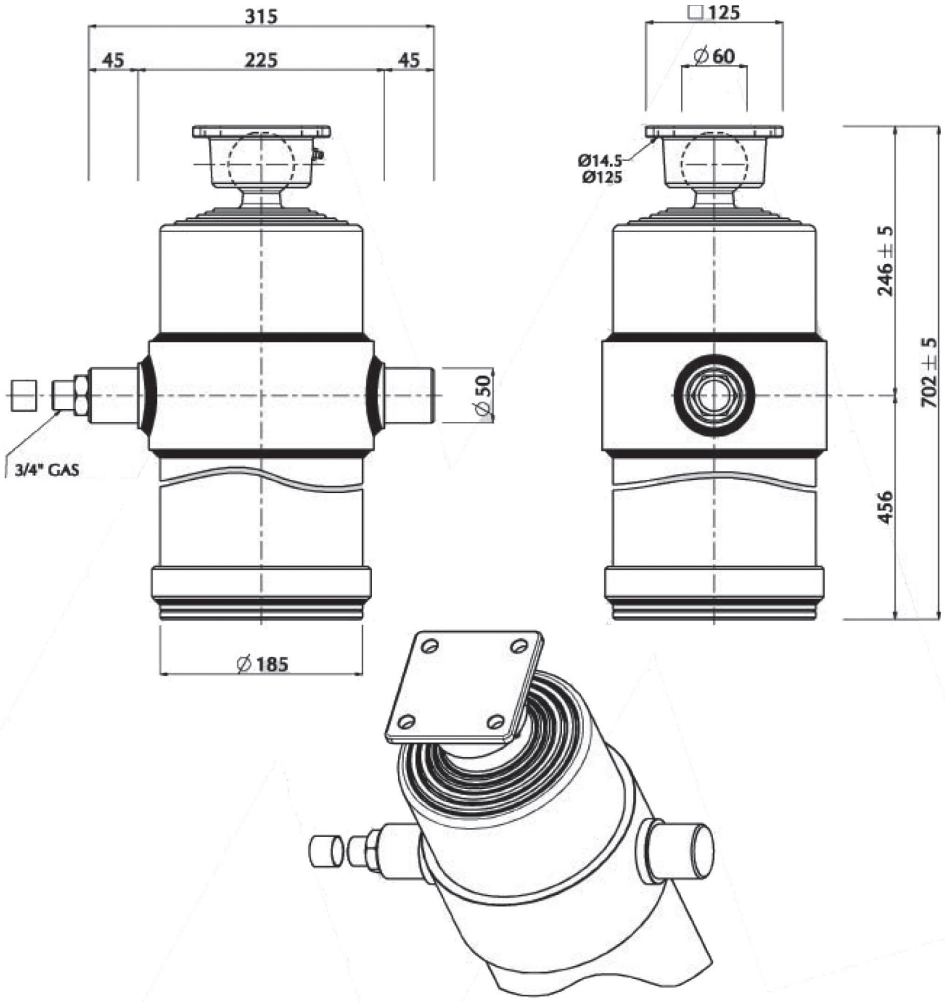

Typ 48

Mariz Teleskopzylinder Hydraulikzylinder Typ 48 mit Kugelpfanne
185 x 6 x 3000

Hub: ..... 3000 mm
Stufen:.....6
Eigengewicht:.....103,1 Kg
Hubkraft: .....16,6 t
Ölmenge: .....37,6 Liter
Temperaturbereich:.....-30°C - 100°C
Arbeitsdruck max.:.....200 bar

Ø Stufen (mm): ..... 75 x 90 x 105 x 120 x 140 x 160
Tonnen 1. Stufe (150 bar) Ø 160.....30,2
Tonnen 2. Stufe (150 bar) Ø 140.....23,1
Tonnen 3. Stufe (150 bar) Ø 120.....17,0
Tonnen 4. Stufe (150 bar) Ø 105.....13,0
Tonnen 5. Stufe (150 bar) Ø 90.....9,5
Tonnen 6. Stufe (150 bar) Ø 75.....6,6

Made in Italy

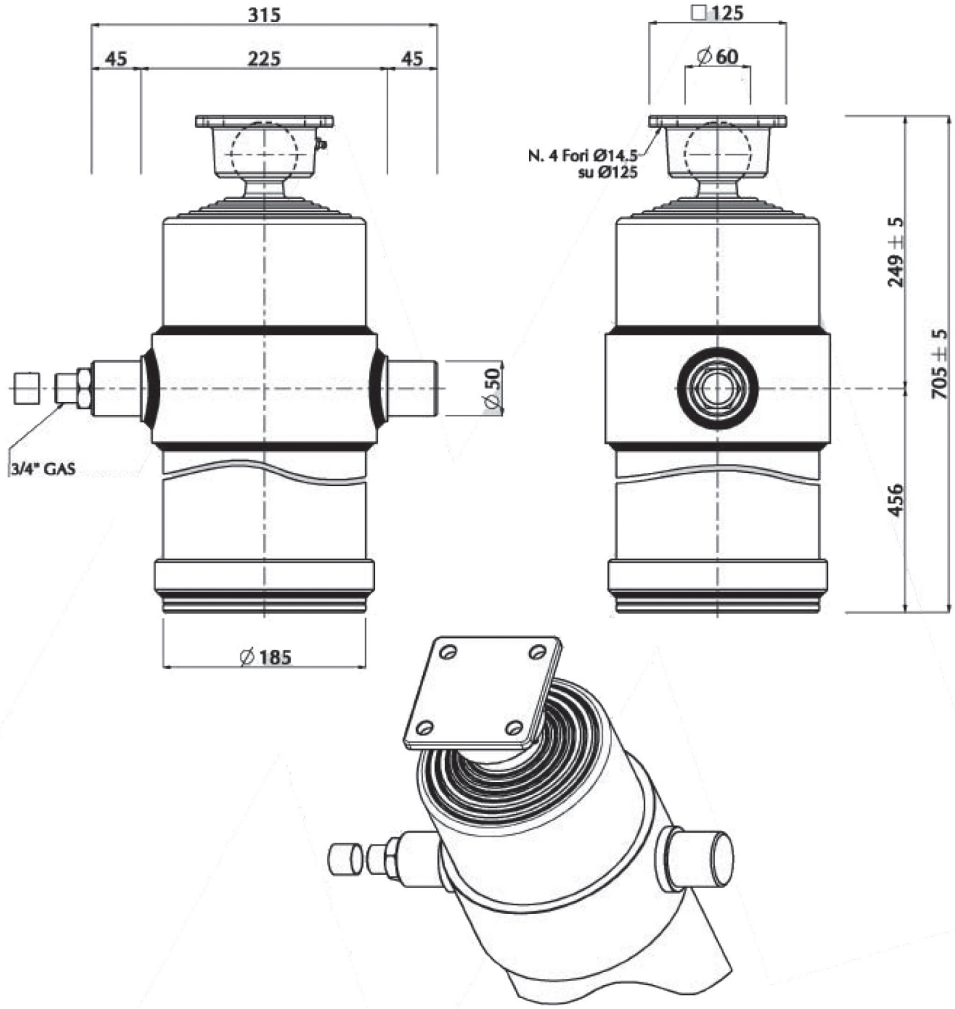

Sonderposten

Typ 1AB

Mariz Teleskopzylinder Hydraulikzylinder Typ 1AB mit Kugelpfanne
95 x 3 x 510

Art.-Nr.: 17400470

Hub: ..... 510 mm
Stufen:.....3
Eigengewicht:.....13,2 Kg
Hubvolumen:.....1,6 dm ³

Temperaturbereich:.....-30°C - 100°C
Arbeitsdruck max.:.....180 bar
Verwendung: .....Ein- oder Dreiseitenkipper, Anhänger

Ø Stufen (mm): ..... 45 x 60 x 75
Tonnen 1. Stufe (150 bar) Ø 45.....7,9
Tonnen 2. Stufe (150 bar) Ø 60.....5,1
Tonnen 3. Stufe (150 bar) Ø 75.....2,9

Made in Italy

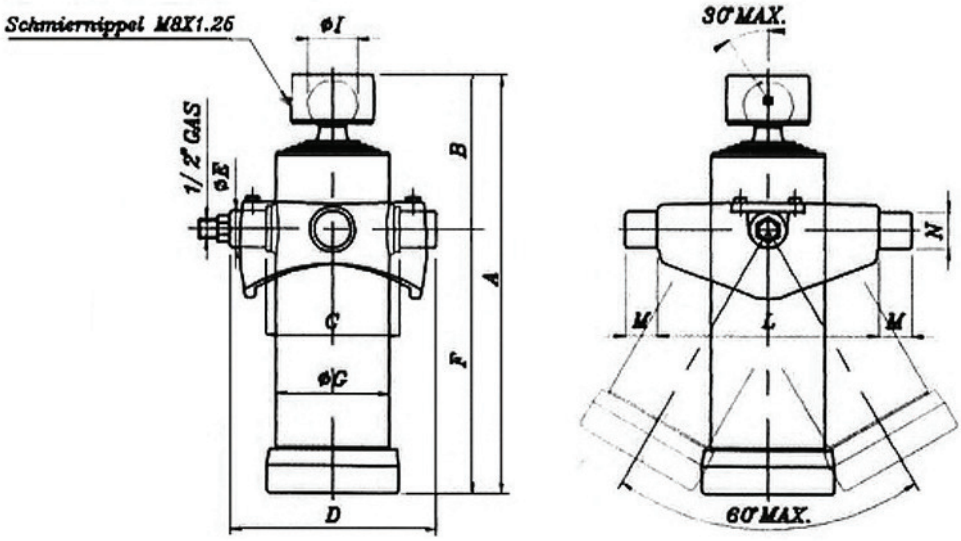

A mm	B mm	C mm	D mm	E mm	F mm	G mm	I mm	L mm	M mm	N mm
313	140	129	209	40	173	95	45	-	-	-

Sonderposten

Typ 31.2904

Mariz Teleskopzylinder Hydraulikzylinder Typ 31.2904 mit Kugelpfanne
165 x 3 x 1600

Art.-Nr.: 17410142

Hub: ..... 1600 mm
Stufen:.....3
Hubvolumen:.....18,2 dm³
Temperaturbereich:.....-30°C - 100°C
Arbeitsdruck max.:.....180 bar

Ø Stufen (mm): ..... 105 x 120 x 140
Tonnen 1. Stufe (150 bar) Ø 105 27,7
Tonnen 2. Stufe (150 bar) Ø 120.....20,3
Tonnen 3. Stufe (150 bar) Ø 140.....15,6

Made in Italy

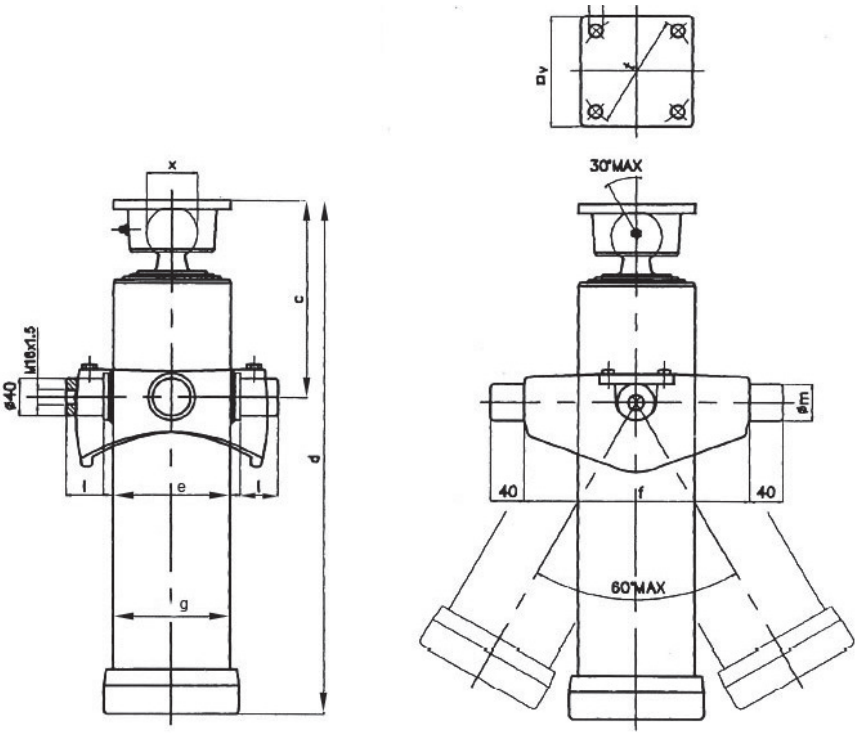

c mm	d mm	e mm	f mm	g mm	l mm	m mm	t mm	u mm	v mm	k mm
190	725	185	280	165	40	45	125	14,5	125	55

Kardanring / Wiege f. Hydraulikzylinder 40mm - Typ/Größe 3 - Mariz

Art.-Nr.: 17400050

Kardanring (Typ/Gr. 3)
Bolzen Ø: 40 mm
Gewicht: 8 kg

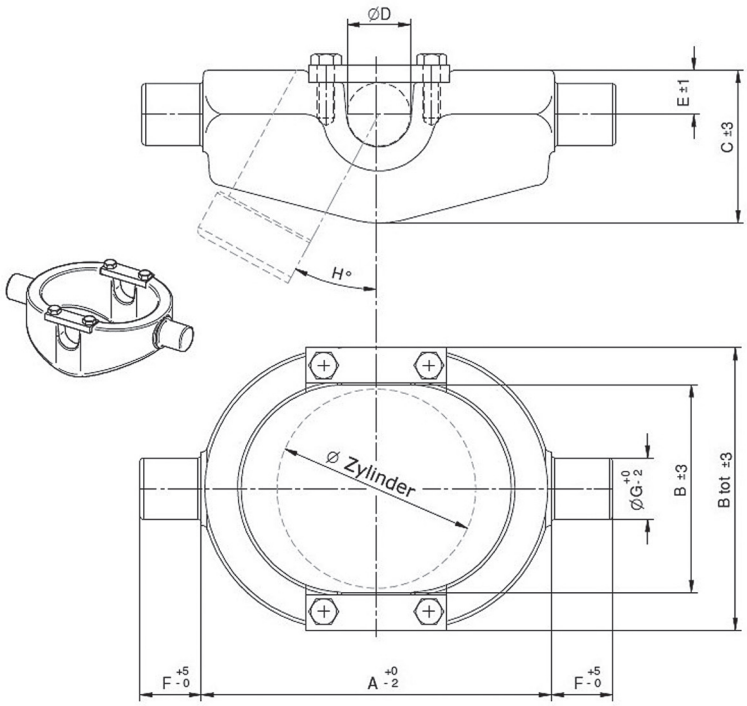

A	B-tot	B	C	D	E	F	G
230	200	150	110	41	41	40	40

Angaben in mm

Kardanring / Wiege f. Hydraulikzylinder 50mm - Typ/Größe 3A - Mariz

Art.-Nr.: 17400890

Kardanring (Typ/Gr. 3A)
Bolzen Ø: 40 mm
Gewicht: 9 kg

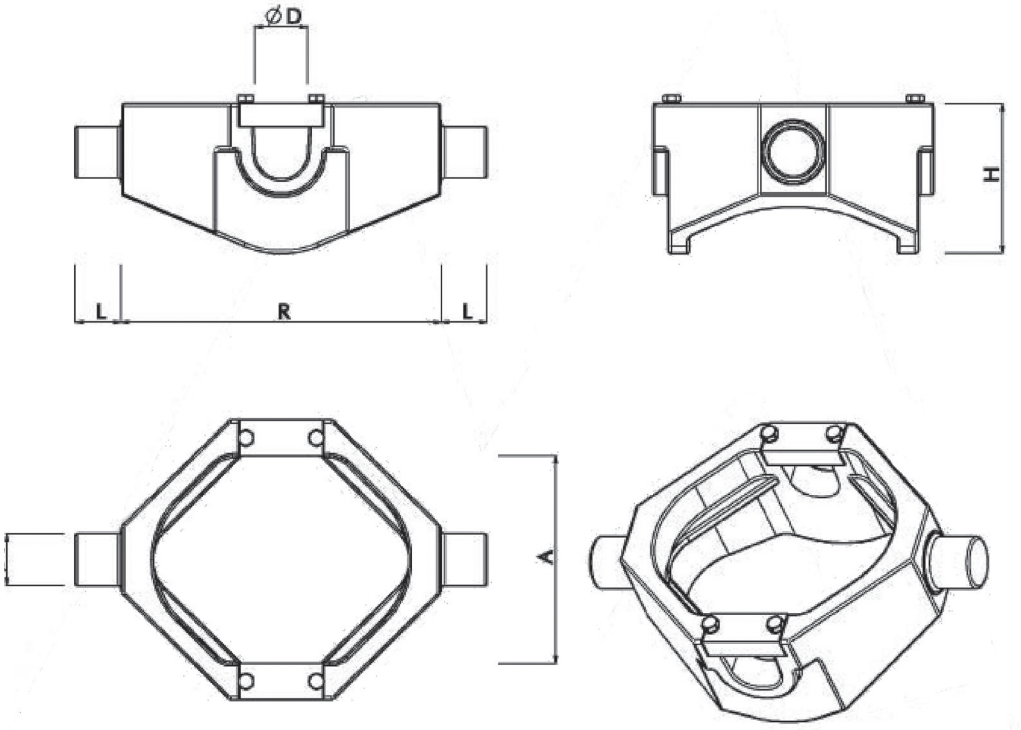

Ø D	A	Ø P	R	L	H	Gewicht
41	150	40	230	40	106	7,35 kg

Angaben in mm

Kardanring / Wiege f. Hydraulikzylinder 50mm - Typ/Größe 5 - Mariz

Art.-Nr.: 17400960

Kardanring (Typ/Gr. 5)
Bolzen Ø: 50 mm
Gewicht: 15,75 kg

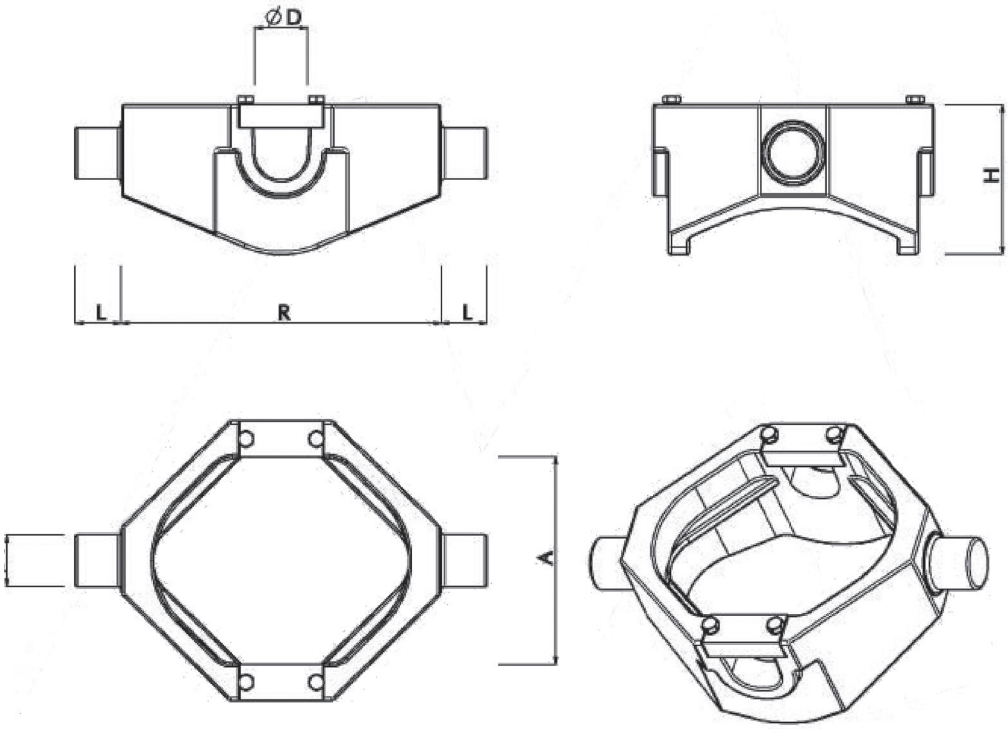

Ø D	A	Ø P	R	L	H	Gewicht
46	203	45	280	40	126	15,75 kg

Kardanring / Wiege f. Hydraulikzylinder 50mm - Typ/Größe 5

Art.-Nr.: 17400100

Kardanring (Typ/Gr. 5)
Bolzen Ø: 50 mm
Gewicht: 10 kg

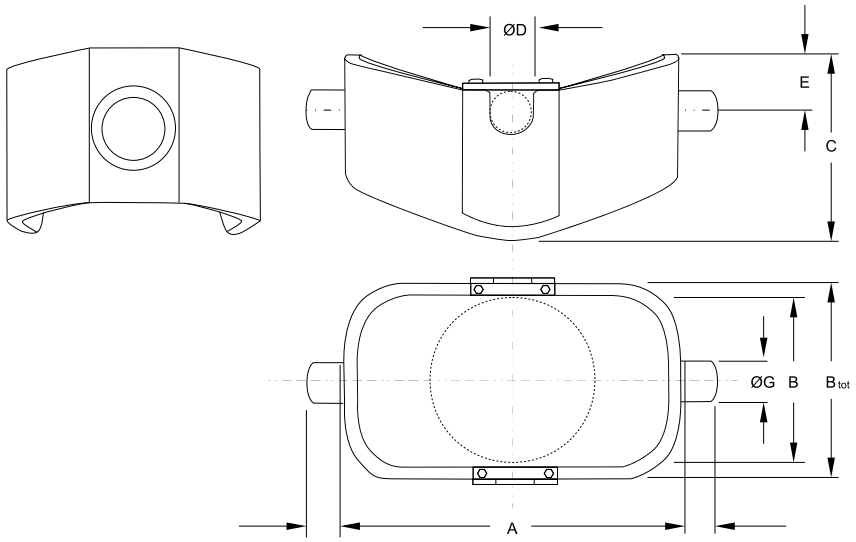

A	B-tot	B	C	D	E	F	G
385	235	200	205	46	75	50	50

Lagerbock geschlossen - zum Anschrauben

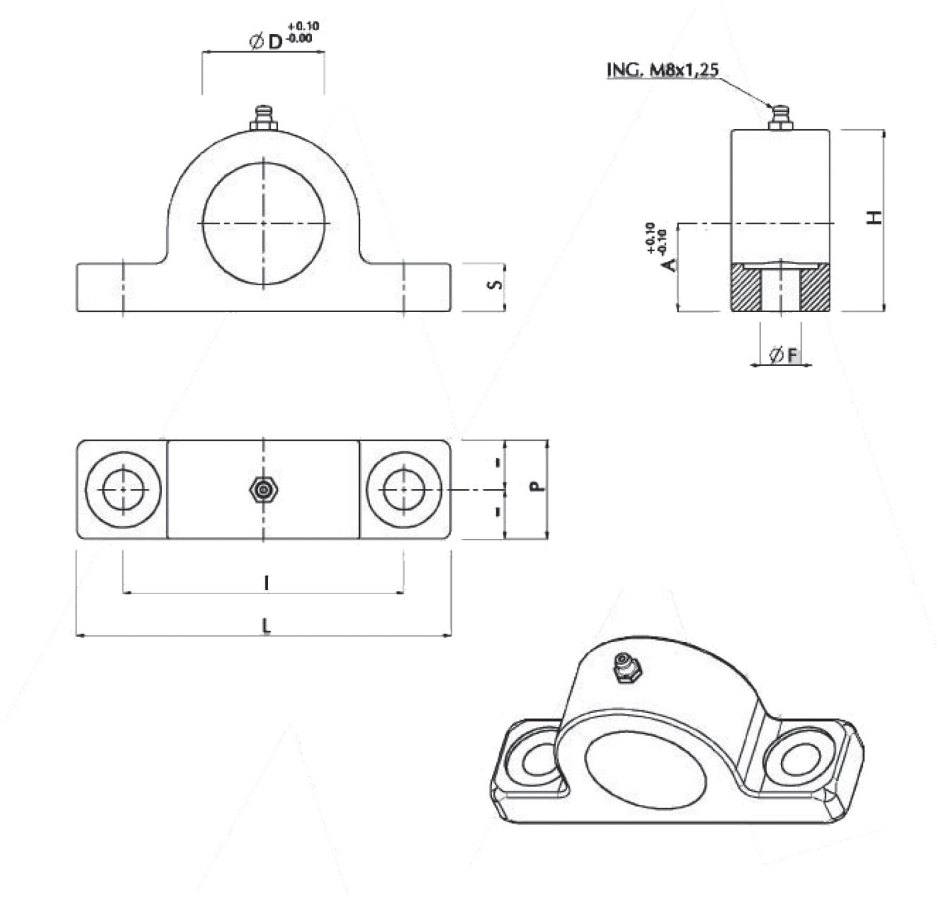

Bezeichnung	Ø Zapfen	Ø D	A	Ø F	I	S	L	P	H	Gewicht [kg]
SC#CSSIN	40	40,5	33	15	105	18	140	37	68	1,1
SC#ESSIN	45	45,5	33	15	105	18	140	37	68	1,0
SC#GSSIN	50	50,5	33	15	105	18	140	37	68	0,9

Angaben in mm

Lagerbock offen - zum Anschrauben

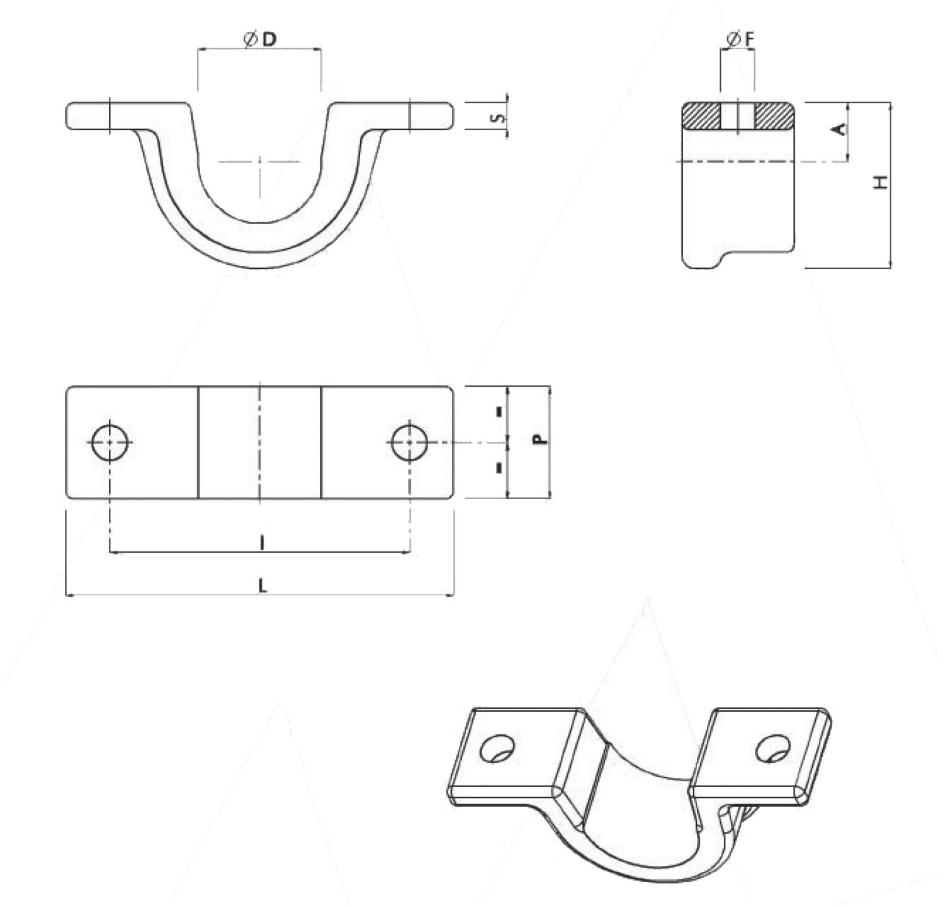

Bezeichnung	Ø Zapfen	Ø D	A	Ø F	I	S	L	P	H	Gewicht [kg]
SSA#C	40	41	20,5	13	110	10	145	40	61	0,8
SSA#E	45	46	22,0	13	112	10	145	42	61	0,8
SSA#G	50	51	24,5	13	116	13	190	70	83	1,7

Angaben in mm

Lagerbock offen - Typ E

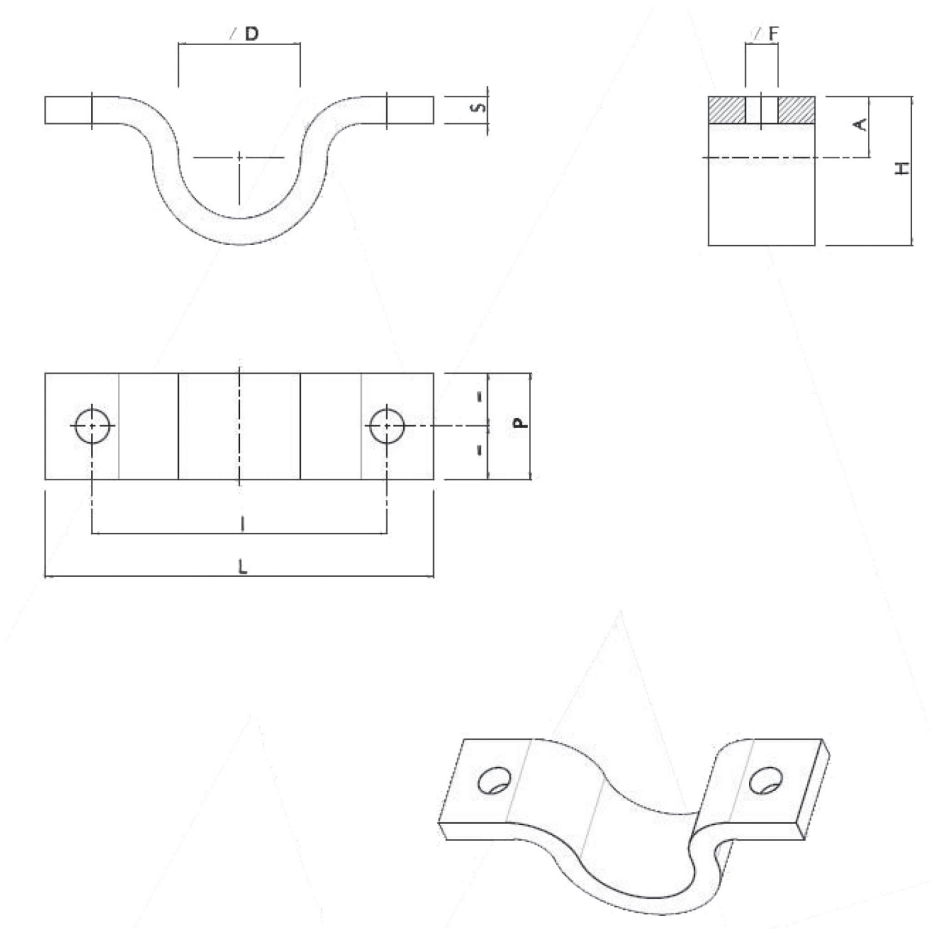

Bezeichnung	Ø Zapfen	Ø D	A	Ø F	I	S	L	P	H	Gewicht [kg]
SA#CENPNIN40	40	40,5	20,0	12,5	110	10	145	40	51	0,6
SA#EENPNIN40	45	45,5	22,5	12,5	110	10	145	40	51	0,6

Angaben in mm

Anschlussverschraubungen / Adapter

Typ A

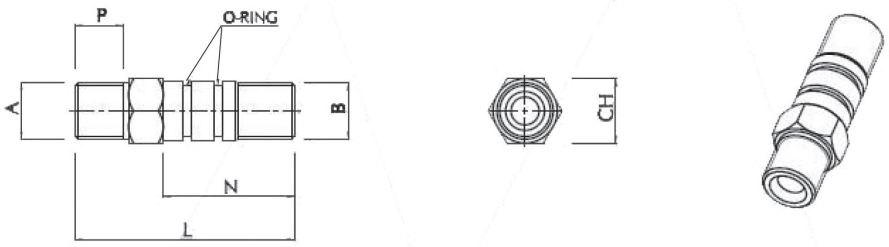

Typ B

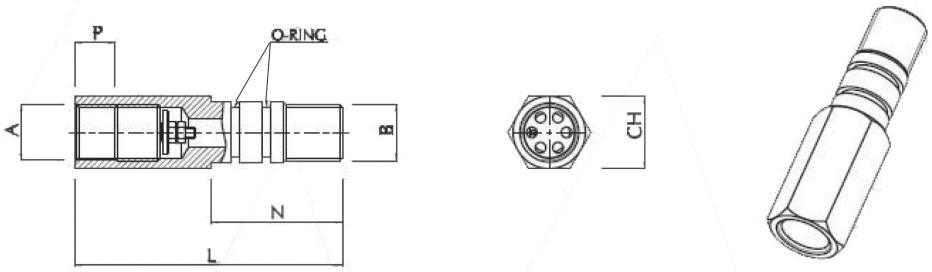

Bezeichnung	Bezeichnung	A [in]	B [in]	CH	P	L	N	Gewicht [kg]
Typ A								
RO#AN	E24x082 Gewinde 1/2“ x 1/2“	1/2“	1/2“	24	18	82	49	0,20
RO#EN	E27x082 Gewinde 1/2“ x 3/4“	3/4“	1/2“	27	18	82	49	0,22
Typ B								
RO#CN	E27x100 Gewinde 1/2“ x 1/2“	1/2“	1/2“	27	15	100	49	0,05

Sicherheitsventil

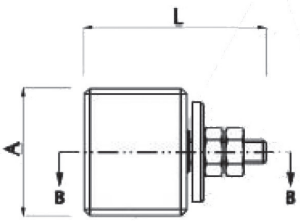

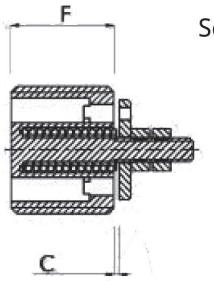

Schnitt B-B

Symbol	Anschluss Beispiel
	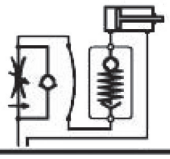

Temperaturbereich:.....-20°C - +70°C
Arbeitsdruck max.:.....350 bar
Kapazität: .....04 - 150 l/min

Bezeichnung	Beschreibung	A [in]	L [mm]	F [mm]	C [mm]	Gewicht [kg]
VLV#AJ01	1/2“	1/2“	25	12	0,4 - 1,2	0,02

Sperrventil / Rückschlagventil

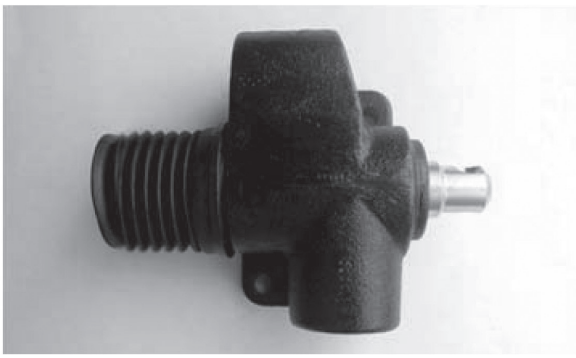

Anwendung

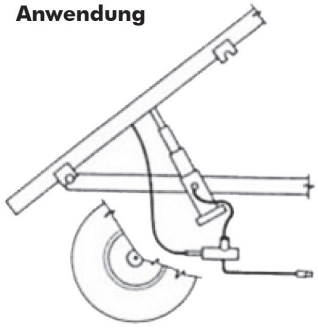

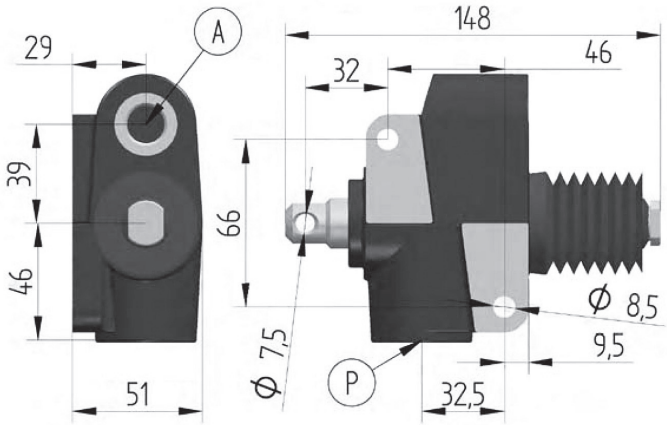

Fließrichtung P - A

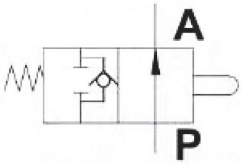

Bezeichnung	_3/8-CRD	_1/2-CRD	_3/4-CRD
Druck max. [bar]	250	250	250
Q max [l/min]	60	80	100
Gewicht [kg]	1,7	1,65	1,6
P-A	3/8 Gas	1/2 Gas	3/4 Gas
Nenngröße	14	14	14